Промышленные катушки для шлангов

| Промывочная вода | Передача химических веществ | Питьевая вода | Пищевая промышленность | Установки для розлива |
| Фармацевтические препараты и косметика | Топливо | Пожарная защита | Молочное скотоводство |

Вы не сможете купить катушку лучше.

В семейном владении, работаем с 1933 года

СОДЕРЖАНИЕ

Промышленные катушки Hannay всех размеров и емкости.

Hannay Reels – ведущий производитель высококачественных катушек для шлангов и кабелей для практически любой сферы применения. В данном каталоге описаны наши наиболее популярные катушки для шлангов. Если вы не нашли то, что вам нужно, позвоните нам, и мы найдем решение.

Hannay Reels предлагает алюминиевые, углеродные и стальные конструкции для большей части моделей.

Также доступны специальные покрытия и обработка.

Тип катушки	Размер шланга	Страница
Политика Hannay Reels – гарантия, политика обслуживания, информация о покраске, правила возврата товара		3
Технический опросный лист Hannay Reels		4
Шланг в комплекте, размеры установочных отверстий		5
Катушки с пружинной намоткой		
Серия AG	1/4" – 1-1/2"	6-7
Серия N400	1/4" или 3/8"	8
Серия N500 (высокое давление)*	1/4" или 3/8"	9
Серия N600 (двойной шланг)	1/4" – 1/2"	10
Серия 600 (двойной шланг)	1/4" – 3/4"	11
Серия N700*	1/4" – 1/2"	12
Серия 700*	1/4" – 1/2"	13
Серия N800*	3/4" или 1"	14
Серия 800*	3/4" или 1"	15
Серия 900*	1-1/4" или 1-1/2"	16
Компактные катушки с ручной намоткой		
Серия 1000	1/4" или 3/8" или 1/2"	17
Катушки с ручной или автоматической намоткой		
Серия 1500	1/4" – 5/8"	18
Серия 1800	5/8" или 3/4"	19
Серия 2000 (двойной шланг)	1/4" – 1/2"	20
Серия G2000 (двойной шланг, только ручная)	1/4" – 1/2"	21
Серия 3000 (только ручная намотка)	3/4" или 1"	22
Серия 3500 (только ручная намотка)	1" – 1-3/4"	23
Серия 4000	3/4" или 1"	24
Серия G4100	3/4" или 1"	25
Серия 6000	1/2" – 1"	26-27
Серия 7000 (двойной шланг)	3/4" или 1"	28
Серия 7500*	1" – 1-1/2"	29
Серия 8000	1-1/2" или 2"	30
Серия 9000	2" – 3"	31
Переносные катушки для шлангов с колесами		
Серия 1100, AT1200	3/8" – 1"	32
Переносные катушки для хранения с колесами		
Серия C1150, ATC1250	–	33
Катушки для хранения: автоматическая или ручная намотка		
Серия C1500	1/4" – 1"	34
Серия C3200 (только ручная намотка)	1/2" – 1-1/2"	35

*** Катушка предназначена для топлива/смазочных материалов**

Hannay Reels: выбор отрасли.

Наши катушки, специально разработанные и изготовленные из материалов самого высокого качества, выдерживают самые сложные условия работы в любой отрасли. Мы предлагаем тысячи катушек для шлангов и кабелей, которые помогают повысить эффективность, производительность и безопасность вашей работы, сохраняя в порядке шланги и кабели.

Дизайн, предназначенный для сложных условий эксплуатации, и конструкция наших катушек конкурентоспособны и экономичны.
Закрепленные болтами элементы и удобно расположенные шарнирные соединения обеспечивают быстрое и безотказное использование наших катушек.

Каждая катушка создается специально для той отрасли, в которой она будет использоваться, от сварки до технического обслуживания, и кроме того, никогда не требуется ее модификация для работы. Это означает, что вы можете доверять качеству катушек Hannay, они сохранят прочность и надежность на долгие годы.

Применение:

- Пескоструйная/шламовая обработка
- Гидравл./пневм. инструменты
- Мойка и санобработка
- Передача хим. веществ
- Мойка под высоким давлением/чистка паром
- Питьевая вода
- Сжатый воздух
- Газовая сварка
- Горючие и смазочные материалы
- Электрический кабель для освещения, инструментов и оборудования
- Противопожарная система на предприятии
- Вакуум и всасывание

Телефон: +74993946660
ООО «МУФТА ПРО»
www.muftapro.ru
muftapro@gmail.com

Политика продаж Hannay Reels

Наша гарантия и политика обслуживания – 2 года гарантии

На оборудование, производимое компанией Hannay Reels, Inc., предоставляется гарантия **2 года** с момента отгрузки, при условии установки в соответствии с нашими инструкциями, надлежащем уходе и использовании в целях, для которых оно предназначено.

Оборудование, у которого при нашем осмотре будет выявлен дефект, будет заменено бесплатно, включая доставку клиенту.

Гарантия прекращается при передаче товара любому обычному перевозчику, и мы не можем гарантировать доставку товара от такого перевозчика до пункта назначения, если иное не было оговорено заранее. Данная продукция не будет принята обратно без разрешения на возврат товара.

Не предусмотрены никакие доплаты по возмещению трудозатрат, связанных с обменом, заменой или ремонтом.

На компоненты (включая шланги и кабели), произведенные другими лицами, распространяется гарантия их производителей.

Также гарантия не распространяется на объекты, подверженные нормальному износу (включая уплотнения, моторные щетки и покрытие).

Мы оставляем за собой право модифицировать или изменять материалы, размеры, дизайн и конструкцию, когда это необходимо для повышения производительности катушки и/или дополнительных принадлежностей, либо для соблюдения требований по доставке.

Отсутствие автоматического прерывателя надлежащего размера при эксплуатации какого-либо двигателя намотки приведет к прекращению гарантии на двигатель.

Отсутствие гибкого соединения у какой-либо катушки для шланга, предназначенной для активного использования, приведет к прекращению гарантии на шарнирное соединение.

Компания не несет какую-либо ответственность за ущерб или травмы, полученные в результате использования, эксплуатации, обслуживания, технического обслуживания или отказа оборудования.

Информации о покрытии катушки

Стандартное покрытие катушек Hannay представляет собой высококачественную модифицированную акриловую эмалевую краску. Стандартный цвет - металлический графит. Другие цвета, доступные без дополнительных затрат, включают красный, белый, черный, а также грунтовочный слой.

Большинство основных компонентов на стандартных катушках подвергаются окраске методом электроосаждения до нанесения эмалевого покрытия. Данная комбинация окраски методом электроосаждения и эмалевого покрытия соответствует требованиям к покрытию у большинства клиентов и условиям окружающей среды.

В отдельных случаях, когда стандартная отделка не удовлетворяет требованиям, компания Hannay Reels может покрыть любую модель катушки автомобильной грунтовкой, что позволит нанести окончательное покрытие на усмотрение покупателя. В качестве альтернативы, Hannay Reels может предоставить расценки на нанесение краски согласно требованиям клиента. Для получения дополнительной информации, необходимо связаться с вашим инженером по продажам Hannay Reels, и вам будет отправлена специальная форма запроса краски.

Для условий окружающей среды, в которых недопустима покраска, для большинства моделей катушек мы предлагаем конструкцию из алюминия и нержавеющей стали (304)

Правила возврата товара

Все катушки Hannay изготавливаются под заказ. Детали и компоненты заказываются или устанавливаются только после поступления заказа в письменной форме.

Для того чтобы свести к минимуму количество возвращенных товаров, мы просим вас при оформлении заказа использовать технический опросный лист Hannay Reels и/или форму заказа аксессуаров.

Обязательно необходимо указать какие-либо ограничения по размеру и/или весу для вашей установки.

Если товар необходимо вернуть для обмена на деньги, ремонта или замены, **необходимо** получить предварительное согласие Hannay Reels, Inc. По вашему запросу мы отправим факс с формой возврата товаров. Подписанный экземпляр данной формы должен сопровождать возвращаемый нам товар.

Возврат товара производится на условии предоплаты, если иное не указано в нашем разрешении на возврат товаров. Товар, поврежденный ввиду неправильной упаковки для возврата либо с изменениями его первоначального состояния, **возврату не подлежит**.

Оборудование, специально изготовленное в соответствии со спецификациями и требованиями заказчика, не подлежит отмене или обмену на деньги ни при каких условиях.

Наша комиссия за возврат и почтовые расходы составляет МИНИМУМ 25% для стандартных катушек и деталей из каталога.

Товары не принимаются к возврату для обмена на деньги без подтверждения. Заказы на оборудование с внесенными изменениями в указанные в каталоге модели, являются специальными и возврату не подлежат.

Не предусмотрены никакие доплаты по возмещению трудозатрат, связанных с обменом, заменой или ремонтом.

Технический опросный лист HannayReels

Для выбора катушек Hannay заполните эту простую форму и перешлите ее своему дилеру по почте, факсу или электронной почте. Сделайте копию данной страницы или загрузите ее с сайта hannay.com

1. Для кого предназначена катушка?

Контактное лицо		Дата / /	
Компания		Должность	
Адрес			
Город	Штат	Индекс	Страна
Телефон ( )	Факс ( )	Email	

2. Для чего предназначена катушка?

ШЛАНГ (1 вариант): ◯ Только хранение ◯ Работа с одиночным шлангом ◯ Работа с двойным шлангом

Внутренний диаметр:	Длина шланга:	Радиус изгиба:	Размер плоского шланга:
Внешний диаметр:	Вес шланга:	Расстояние между соединениями:	

Тип продукта для активного применения: (отметьте 1 вариант):

◯ Жидкость (указать):	◯ Температура:	◯ Кислород/Ацетилен:	◯ Иное (указать):
◯ Газ (указать):	◯ Давление:	◯ Жидкость для гидросистем (указать):	

Тип пути потока: (1 вариант): ◯ Сталь (Стандарт) ◯ Алюминий ◯ Нержав. сталь ◯ Иное

Тип входа катушки: (1 вариант) ◯ Шарнирное соед. 90° (станд) ◯ Прямой

Тип выхода катушки (патрубок): **Размер:**

Резьба (1 вариант):	◯ Национальная трубная резьба (NPT)	◯ Индустриальный комитет (JIC)	◯ Иное
	◯ Американская стандартная резьба (NST)	◯ Британский трубный стандарт (BSP)	

КАБЕЛЬ (1 вариант) ◯ Работа* ◯ Только хранение

*Необходимое количество проводников либо проволочный калибр:

*Количество соединений:	Вес кабеля:	Длина кабеля:
*Напряжение:	Внешний диаметр:	
*Сила тока (только в случае работы):	Радиус изгиба:	

Особые требования к заказу

3. Какие характеристики катушки вам необходимы? Отметьте тип намотки:

РУЧНАЯ НАМОТКА

◯ Дисковая (перехватывая руками) ◯ Ручка с зубчатым приводом ◯ Прямая ручка (стационарная или съемная) ◯ Ручка с цепной передачей

АВТОМАТИЧЕСКАЯ НАМОТКА

◯ Пружина ◯ Воздух ◯ Электрическая (напряжение): ◯ Гидравлическая

Тип установки (1 вариант): ◯ пол ◯ стена ◯ над головой ◯ транспортное средство

Диапазон температуры:	Окружающая среда:
Дополнительные принадлежности (при наличии):	Стопор шланга/кабеля: ◯ да ◯ нет
Ролик в сборе:	

Покрытие: ◯ Окраш. сталь (стандарт) ◯ Алюминий ☐ шлифованный ☐ нешлифованный ◯ Нержав. сталь ☐ шлиф. ☐ нешлиф.

Отметьте тип установки и положение ролика для пружинных катушек:

◯ Вытягивание **SR**

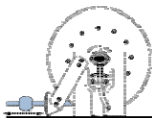

◯ Подъем **VR**

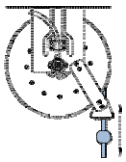

◯ Растягивание (нет ролика) Положение **TR**

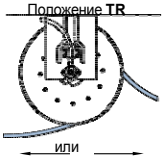

◯ Монтаж на стене **TR**

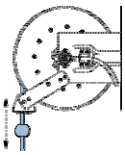

◯ Восстановление (подхват) (нет ролика)

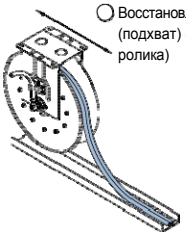

◯ Для всех положений ролика доступно натяжение

Особые требования к заказу

4 Укажите местоположение компонентов

Положение компонентов на выбор:

Положение входа, выходного патрубка и механизма намотки может различаться, чтобы соответствовать вашим требованием и **должно быть указано при заказе.** Если не указано иное, катушки будут поставлены **с правой верхней намоткой,** входом, выходным патрубком и механизмом намотки со стороны оператора.

◯ **RT – Намотка сверху справа**
Стандарт – Всегда смотрите на катушку в данном положении, чтобы определить правую и левую стороны.

◯ **RB – Намотка снизу справа**

◯ **LT – Намотка сверху слева**

◯ **LB – Намотка снизу слева**

Примечание: Укажите положение компонентов в виде суффикса после номера модели (например: E1520-17-18 **LT**)

5. Укажите ограничения по размеру и/или весу для вашей установки

ТРЕБОВАНИЯ

Глубина:

Высота:

Ширина:

Вес:

Если вы не нашли нужны вариант применения в наших каталогах, обратитель в службу внутренних продаж по телефону 518-797-3791.

Hannay Reels, Inc.

Телефон: +74993946660
ООО «МУФТА ПРО»

www.muftapro.ru
muftapro@gmail.com

Шланг **в комплекте**

В наличии катушки со шлангами в комплекте.
Более подробная информация приведена в техническом листе катушек в комплекте на сайте Hannay.com.

Шланг в комплекте

Для упрощения процесса закупок позвольте нам рассчитать стоимость шланга вместе с катушкой. Hannay предоставляет широкий ассортимент шлангов в комплекте для обычного применения, например для воздуха и воды общего назначения, нефтепродуктов, гидравлической жидкости, кислорода/ацетилена, воздуха для дыхания и спасательного оборудования. Особая длина, соединения и комплекты в соответствии с требованиями покупателя обычно доступны в срок от 5 до 10 рабочих дней. Помимо внутреннего диаметра и длины, необходимо обязательно ознакомиться с параметрами температуры, жидкости, рабочего давления и соединений для вашего шланга.

Шланг низкого давления

Мы производим шланги низкого давления в комплекте нескольких размеров и длины. Мы предлагаем шланги с покрытием из EPDM и трубчатыми медными креплениями, которые отлично подходят для воздуха, воды и многих сельскохозяйственных химикатов.
Покрытие из EPDM рекомендуется для наружного использования ввиду его устойчивости к теплу, солнечному свету и выветриванию.
Для использования в помещениях промышленного назначения мы предлагаем шланг с трубкой и покрытием с высокой маслостойкостью. Он подходит для использования с гидравлической жидкостью на нефтяной основе, смазочным маслом, антифризом, дизельным топливом, водой и воздухом, и может быть заказан в разных цветах. Шланги для особого применения доступны по запросу.

Шланг среднего и высокого давления

Мы предлагаем шланги в комплекте различного гидравлического и общего назначения, чтобы соответствовать требованиям вашего особого применения. Мы располагаем ассортиментом стандартных размеров, чтобы удовлетворить ваши потребности с минимальным сроком поставки.

Двойной гидравлический шланг

Hannay Reels предлагает скрепленный гидравлический шланг, который помогает решать проблемы, связанные с размоткой и хранением многоканальных шлангов. Доступны различные варианты шлангов не только для гидравлической жидкости, но и для широкого спектра химических веществ, сельскохозяйственных опрыскивателей, смесей пеноуретана и огнестойких жидкостей.

Двойной кислородный/ацетиленовый шланг

У нас в наличии имеются шланги класса R и класса T 1/4" и 3/8" длиной 50', 75' и 100', которые соответствуют большинству требований для кислорода/ацетилена, а также пропана и метилацетилен-пропадиена. Для выбора кислородных/ацетиленовых катушек, см. каталог катушек для сварки Hannay H-0408-W.

Примечание: Все пружинные разматыватели со шлангом поставляются с соответствующим фиксатором (см. Руководство по заказу и дополнительным принадлежностям).

Размеры установочных отверстий	
Катушки серии N	ширина 7/16" x продольный паз 7/8" от передней к задней части
Катушки со штампованной рамой и катушки со швеллерной рамой	ширина 7/16" x продольный паз 7/8" слева направо
Серия 1000	ширина 5/16" x продольный паз 7/8"
Серия 1500, 1800, 2000, 4000	круглые отверстия 13/32"

Серия **AG**

С запатентованным устройством для воздушного регулирования скорости

Для шлангов с внутренним диаметром от 1/4" до 1-1/2".

Большинство моделей Hannay с пружинной намоткой доступны с устройством для воздушного регулирования намотки, которое предотвращает слишком быструю намотку шланга обратно на катушку. Скорость регулируется ограничивающим потоком воздуха через устройство регулирования, установленное на механизме намотки. В результате обеспечивается плавная управляемая намотка с контролем скорости при каждом использовании.

Можно выделить 3 основных преимущества конструкции Hannay по сравнению с иными устройствами управления, разработанными для катушек с пружинной намоткой:

1. Хорошая масштабируемость – Устройство для воздушного регулирования скорости может быть настроено для регулирования скорости даже в наиболее мощных из предлагаемых нами катушек с пружинной намоткой. Иные конструкции работают только с облегченными пружинами.

2. Работа в любом климате – Ввиду использования потока воздуха для контроля скорости намотки в катушках серии AG (в отличие от гидравлической жидкости, которая может изменять плотность в зависимости от температуры), скорость намотки катушки остается управляемой, и на нее не оказывает влияние даже холодная погода.

3. Полная регулировка – Конечный пользователь может поворачивать воздушный дроссель по часовой или против часовой стрелки до достижения оптимальной скорости намотки.

Серия AG800

Более подробная информация (за исключением размеров) о перечисленных ниже катушках серии AG приведена на следующих страницах каталога:

- Серия AG600: страница 11 (Серия 600)
- Серия AG700: страница 13 (Серия 700)
- Серия AG800: страница 15 (Серия 800)
- Серия AG900: страница 16 (Серия 900)

Телефон: +74993946660
ООО «МУФТА ПРО»
www.muftapro.ru
muftapro@gmail.com

С запатентованным устройством для воздушного регулирования скорости | Серия AG

Номер Модели	Емкость катушки для шланга футы метры							Прибл. вес фунт кг		Ст. полож. ролика	Размер катушки*** дюймы мм									
	I.D. д. мм	1/4 6	3/8 10	1/2 13	3/4 19	1 25	1-1/4 32	1-1/2 38	НЕТТО	ОТГР.		A	B	C	D	E	F	G	H	X	Y
	O.D. д. мм	5/8 16	3/4 19	7/8 22	1-9/32 33	1-9/16 40	1-13/16 46	2-1/16 52													
AG615-23-24-10.5B		2/65 2/20	2/60 2/18	2/30 2/9	– –	– –	– –	– –	117 53	152 69	AG303	9.25 235	3 76	10.5 267	23.25 591	25.25 641	15.75 400	23.88 607	12.5 318	4.5 114	20 508
AG617-25-26-15.5B		2/75 2/23	2/75 2/23	2/50 2/15	– –	– –	– –	– –	118 54	153 69	AG305	11.25 286	5 127	15.5 394	25 635	27 686	17.75 451	25.88 657	13.5 343	6.5 165	21.75 552
AG617-25-26-15.5A		2/100 2/30	2/85 2/26	– –	– –	– –	– –	– –	145 66	180 82	AG305	11.25 286	5 127	15.5 394	25 635	27 686	18.50 470	25.88 657	13.5 343	6.5 165	21.75 552
AG618-30-31-15.5A		– –	– –	2/100 2/30	2/50 2/15	– –	– –	– –	155 70	190 86	A G306	12.25 311	6 153	15.5 394	28.5 724	30.5 775	19.50 495	31.38 797	17 432	7.5 190	25.25 641
AG716-19-20-10.5J		– –	50 15	50 15	– –	– –	– –	– –	101 46	136 62	AG304	10.25 260	4 102	10.5 267	18 457	20 508	14.75 375	19.75 502	10.5 267	5.5 139	14.75 375
AG716-23-24-15.5J		– –	65 20	65 20	– –	– –	– –	– –	111 50	146 66	AG304	10.25 260	4 102	15.5 394	23.25 591	25.25 641	14.75 375	23.88 607	12.5 318	5.5 139	20 508
AG716-25-26-15.5B		– –	75 23	75 23	– –	– –	– –	– –	115 52	150 68	AG304	10.25 260	4 102	15.5 394	25 635	27 686	14 356	25.88 657	13.5 343	5.5 139	21.75 552
AG718-25-26-15.5G		– –	100 30	100 30	– –	– –	– –	– –	121 55	156 71	AG306	12.25 311	6 152	15.5 394	25 635	27 686	16 406	25.88 657	13.5 343	7.5 190	21.75 552
AG718-30-31-20D		– –	150 46	125 38	– –	– –	– –	– –	152 69	187 85	AG306	12.25 311	6 152	20 508	28.5 724	30.5 775	16.75 425	31.38 797	17 432	7.5 190	25.25 641
AG818-23-24-10.5J		– –	– –	– –	50 15	25 8	– –	– –	110 50	145 66	AG306	12.25 311	6 152	10.5 267	23.25 591	25.25 641	16.75 425	23.88 607	12.5 318	7.5 190	20 508
AG816-25-26-10.5B		– –	– –	– –	60 18	35 11	– –	– –	121 55	156 71	AG304	10.25 260	4 102	10.5 267	25 635	27 686	14.75 375	25.88 657	13.5 343	5.5 140	21.75 552
AG818-25-26-10.5B		– –	– –	– –	70 21	50 15	– –	– –	127 58	162 73	AG306	12.25 311	6 152	10.5 267	25 635	27 686	16.75 425	25.88 657	13.5 343	7.5 190	21.75 552
AG820-25-26-10.5A		– –	– –	– –	85 26	75 23	– –	– –	156 71	191 87	AG308	14.25 362	8 204	10.5 267	25 635	27 686	19.5 495	25.88 657	13.5 434	9.5 241	21.75 552
AG820-30-31-10.5A		– –	– –	– –	– –	100 30	– –	– –	162 73	197 89	AG308	14.25 362	8 204	10.5 267	28.5 724	30.5 775	19.5 495	31.38 797	17 432	9.5 241	25.25 641
AG820-30-31-15.5A		– –	– –	– –	100 30	– –	– –	– –	170 77	205 93	AG308	14.25 362	8 204	15.5 394	28.5 724	30.5 775	19.5 495	31.38 797	17 432	9.5 241	25.25 641
AG920-25-26A		– –	– –	– –	– –	– –	50 15	40 12	152 69	187 85	AG308	14.25 362	8 204	10.5 267	25 635	27 686	24 610	25.88 657	13.5 343	9.5 241	21.75 552
AG922-30-31A		– –	– –	– –	– –	– –	75 23	50 15	181 82	216 98	AG310	16.25 413	10 254	10.5 267	28.5 724	30.5 775	26 660	31.38 797	17 432	11.5 292	25.25 641

Примечание:

Для предотвращения размотки необходим фиксатор.

1. Возможно изменение характеристик.
2. Указанные модели и емкости предназначены для стандартного вытягивания; для получения сведений о катушках для вертикального подъема обратитесь к производителю.
3. По запросу доступны иные размеры, отличные от размеров стандартных компонентов.
4. **Покрытие:** См. страницу 3.
5. **Перед заказом проверьте размеры и вес.**

ПРИМЕЧАНИЕ: Необходимо использовать гибкое соединение между входным патрубком и входным шарнирным соединением.

*** X, Y – установочные отверстия. См. с.5.

Доступные положения ролика

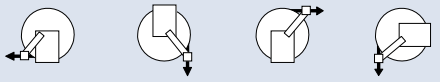

SR (STD) **VR** (OPT) **TR** (OPT) **TR** (настенное)

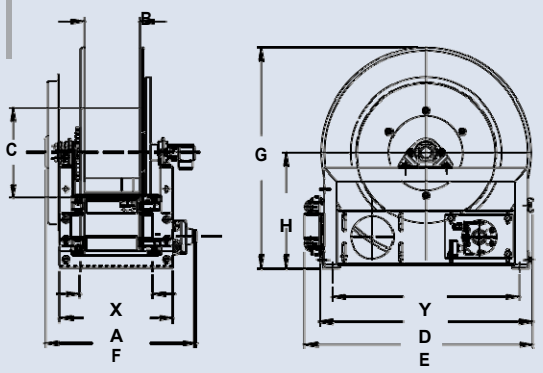

AG800

Серия **N400**

• Газовая сварка

Для двойных сварочных шлангов с внутренним диаметром 1/4" или 3/8".

- Усиленный пружинный двигатель.
- Искробезопасный храповой механизм.
- Ось расцепления для предотвращения повреждения от обратной намотки.
- Стандартный вход: шариковые шарнирные соединения 90°, внутренняя резьба NPT 1/2".
- Стандартные выходы: наружняя резьба 9/16"-18, правый для кислорода, левый для газа.
- Давление до 300 фунт/кв. дюйм (21 бар).
- Температура от -40°F до +200°F (от -40°C до +93°C).
- Необходимо указать тип используемого газа.
- 4-ходовой роликовый узел.
- Необходим фиксатор шланга.

Стандартная кофигурация

ЧЕРТЕЖ ДЕТАЛЕЙ – ISO 186

Номер	Емкость катушки для шланга футы метры		Прибл. вес фунты кг		Станд. сборка	Размер катушки*** дюймы мм							
	I.D. д мм / O.D. д. мм	1/4 6 / .53 13	3/8 9 / .66 17	НЕТТО	ОТГР.		A	B	C	E	F	G	H	X
N416-17-18-8L	**2/50** 2/15	**–** –	**64** 29	**71*** 32	**N204**	**10** 254	**4** 102	**8** 203	**19.5** 495	**15.12** 368	**17.5** 445	**9.13** 232	**8** 203
N416-19-20-8L	**–** –	**2/50** 2/15	**68** 31	**75*** 34	**N204**	**10** 254	**4** 102	**8** 203	**20.75** 527	**15.12** 368	**20** 508	**10.62** 270	**8** 203
N416-19-20-10.5C	**2/25** 2/8	**2/25** 2/8	**70** 32	**77*** 35	**N204**	**10** 254	**4** 102	**10.5** 267	**20.75** 527	**15.12** 368	**20** 508	**10.62** 270	**8** 203
N416-19-20-8J	**2/50** 2/15	**2/50** 2/15	**74** 34	**83*** 38	**N204**	**10** 254	**4** 102	**8** 203	**20.75** 527	**15.12** 368	**20** 508	**10.62** 270	**8** 203
N416-23-24-10.5G	**2/75** 2/23	**2/75** 2/23	**94** 43	**112*** 51	**N204**	**10** 254	**4** 102	**10.5** 267	**23.75** 603	**15.12** 368	**24** 610	**12.62** 320	**8** 203
N417-23-24-15.5G	**2/100** 2/30	**–** –	**95** 43	**115*** 52	**N205**	**11** 279	**5** 127	**15.5** 394	**23.75** 603	**16.12** 394	**24** 610	**12.62** 320	**9** 229
N417-25-26-10.5G	**–** –	**2/100** 2/30	**97** 44	**132** 60	**N205**	**11** 279	**5** 127	**10.5** 267	**25.75** 641	**16.12** 394	**26** 660	**13.62** 346	**9** 229

Примечание:

Для предотвращения размотки необходим фиксатор шланга.

1. Возможно изменение характеристик.
2. Указанные модели и емкости предназначены для стандартного вытягивания; для получения сведений о катушках для вертикального подъема обратитесь к производителю.
3. По запросу доступны иные размеры, отличные от размеров стандартных компонентов.
4. **Покрытие:** См. страницу 3.
5. **Перед заказом проверьте размеры и вес.**

ПРИМЕЧАНИЕ: Необходимо использовать гибкое соединение между входным патрубком и входным шарнирным соединением.

* При отправке в виде посылки (через службы FedEx или UPS Ground) соединения будут ослаблены. К чистому весу будет добавлен вес картонной упаковки.

*** X, Y – установочные отверстия. См. стр.5.

Доступные положения ролика

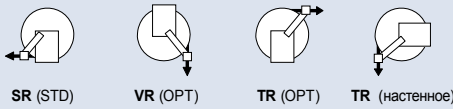

SR (STD) **VR** (OPT) **TR** (OPT) **TR** (настенное)

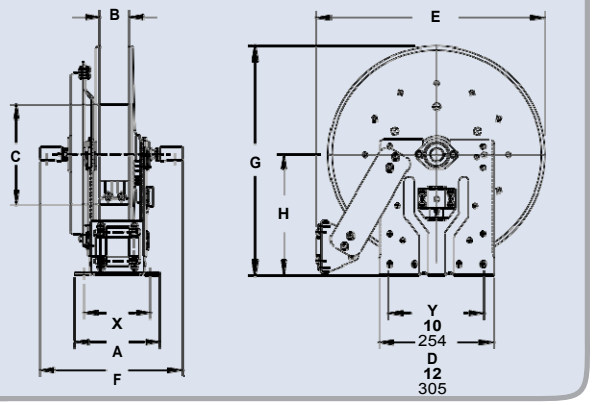

Телефон: +74993946660
ООО «МУФТА ПРО»
www.muftapro.ru
muftapro@gmail.com

Высокое давление

Серия N500

• Смазка для шасси • Гидравлические системы • Воздух/вода

Для одиночных шлангов с внутренним диаметром 1/4" или 3/8".

- Компактная рама и узкое основание.
- Искробезопасный храповой механизм.
- Ось расцепления для предотвращения повреждения от обратной намотки.
- Стандартный вход: шарнирное соединение 90°, внутренняя резьба NTP 1/4". Внутренняя резьба NTP 3/8" является опцией и **должна быть указана отдельно.**
- Стандартный выход: внутренняя резьба NTP 1/4". Внутренняя резьба NTP 3/8" является опцией и **должна быть указана отдельно.**
- Возможна поставка иной резьбы, которая **должна быть указана отдельно.**
- Давление и температура для стандарта 1/4": 10,000 фунт/кв. дюйм (690 бар), от -40°F до +250°F (от -40°C до +121°C).
- Давление и температура для стандарта 3/8": 3000 фунт/кв. дюйм (207 бар), от -40°F до +250°F (от -40°C до +121°C).
- Давление опции 3/8": 8000 фунт/кв. дюйм (552 бар) – указать.
- 4-ходовой роликовый узел.
- Положения ролика SR и VR: в стандартном исполнении шарнирное соединение находится справа. Положения ролика TR: в стандартном исполнении шарнирное соединение находится слева. Доступна иная конфигурация, необходимо указать отдельно.
- Доступно постоянное натяжение – обратитесь к производителю.

Стандартная конфигурация с опционным полнопоточным шарнирным соединением

Опция: шарнирный кронштейн
Номер детали: 9908.9990.
Для катушек серии N с пружинной намоткой, доступно по запросу. Существуют ограничения, обратитесь к производителю.

ЧЕРТЕЖ ДЕТАЛЕЙ – ISO 92

Номер модели	Емкость катушки для шланга, футы метры		Прибл. вес фунты кг			Станд. полож. ролика	Размеры катушки*** дюймы мм			
	I.D. д. мм / O.D. д. мм	1/4 6 / 5/8 16	3/8 10 / 3/4 19	НЕТТО	ОТГР. вес UPS/ FedEx	Морская ОТГР. вес		C	E	G	H
N515-14-16-8L		**25** 8	**25** 8	**48** 22	**64*** 29	**83** 38	**N203**	**8** 203	**17.62** 448	**16.25** 413	**9.12** 232
N515-16-17-10.5C		**35** 11	**35** 11	**51** 23	**67*** 30	**86** 39	**N203**	**10.5** 267	**18.5** 470	**17** 432	**9.12** 232
N515-19-20-10.5J		**50** 15	**50** 15	**63** 29	**81*** 37	**98** 44	**N203**	**10.5** 267	**20.75** 527	**20** 508	**10.62** 270
N515-23-24-15.5J		**75** 23	**65** 20	**75** 34	**92*** 42	**110** 50	**N203**	**15.5** 394	**23.75** 603	**24** 610	**12.62** 321

Примечание:

Для предотвращения размотки необходим фиксатор шланга.

1. Возможно изменение характеристик.
2. Указанные модели и емкости предназначены для стандартного вытягивания; для получения сведений о катушках для вертикального подъема обратитесь к производителю.
3. По запросу доступны иные размеры, отличные от размеров стандартных компонентов.
4. **Покрытие:** См. страницу 3.
5. **Перед заказом проверьте размеры и вес.**

ПРИМЕЧАНИЕ: Необходимо использовать гибкое соединение между входным патрубком и входным шарнирным соединением.

* При отправке в виде посылки (через службы FedEx или UPS Ground) может приниматься во внимание объемный вес.

*** X, Y – установочные отверстия. См. стр.5.

Доступные положения ролика

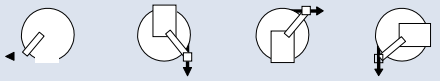

SR (STD) **VR** (OPT) **TR** (OPT) **TR** (настенное)

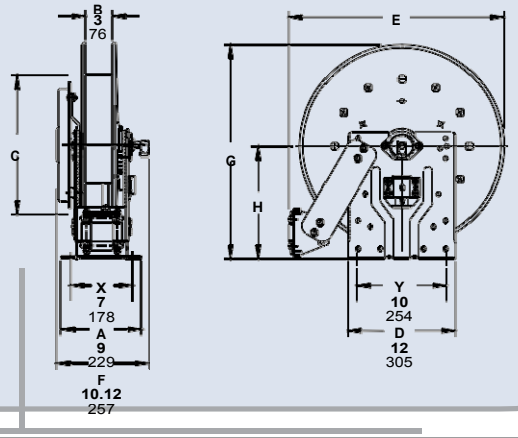

Серия **N600** Двойной шланг

• Гидравлические системы • Окраска методом распыления• Воздух/вода

Для двойных шлангов с внутренним диаметром от 1/4" до 1/2".

- Узкий каркас и компактное монтажное основание.
- Искробезопасный храповой механизм.
- Ось расцепления для предотвращения повреждения от обратной намотки.
- Стандартные входы: сбалансированные обжимные шарнирные соединения 90°, внутренняя резьба NTP 1/2".
- Стандартные выходы: 1/2" внутренняя резьба NTP.
- Стандартное давление до 3000 фунт/кв. дюйм (207 бар), доступно до 10,000 фунт/кв. дюйм (690 бар) – указать.
- Температура от -60°F до +250°F (от -51°C до +121°C), опционно температура до +400°F (+204°C) – указать.
- 4-ходовой роликовый узел.
- Доступно постоянное натяжение – обратитесь к производителю.
- Катушки для использования с кислородом/ацетиленом. См. серию N400 на странице 8.
- По запросу доступно полнопроточное шарнирное соединение. Добавьте 1-3/4" к размеру «F».

Стандартная конфигурация

ЧЕРТЕЖ ДЕТАЛЕЙ – ISO 80

Номер модели	Емкость катушки для шланга, футы метры			Прибл. вес фунты кг			Станд. полож. ролика	Размеры катушки*** дюйм мм							
	I.D. д. мм	1/4 6	3/8 10	1/2 13	НЕТТО	ОТГР. вес UPS/ Fed Ex	Морская ОТГР. вес		A	B	C	E	F	G	H	X
	O.D. д. мм	5/8 16	3/4 19	7/8 22												
N615-19-20-10.5C		**2/35** 2/11	**2/35** 2/11	**2/20** 2/6	**63** 29	**74*** 34	**98** 44	N203	**9** 229	**3** 76	**10.5** 267	**20.75** 527	**11.75** 298	**20** 508	**10.62** 270	**7** 178
N617-19-20-10.5J		**2/50** 2/15	**2/50** 2/15	**2/25** 2/8	**66** 30	**84*** 38	**101** 46	N205	**11** 279	**5** 127	**10.5** 267	**20.75** 527	**13.75** 349	**20** 508	**10.62** 270	**9** 229
N615-23-24-10.5B		**2/65** 2/20	**2/60** 2/18	**2/30** 2/9	**87** 40	**104*** 47	**122** 55	N203	**9** 229	**3** 76	**10.5** 267	**23.75** 603	**11.75** 298	**24** 610	**12.62** 321	**7** 178
N617-25-26-15.5B		**2/75** 2/23	**2/75** 2/23	**2/50** 2/15	**93** 42	**–** –	**128** 58	N205	**11** 279	**5** 127	**15.5** 394	**25.25** 641	**13.75** 349	**26** 660	**13.62** 346	**9** 229
N617-25-26-15.5A		**2/100** 2/31	**2/85** 2/26	**–** –	**120** 54	**–** –	**155** 70	N205	**11** 279	**5** 127	**15.5** 394	**25.25** 641	**14.5** 368	**26** 660	**13.62** 346	**9** 229

Примечание:

Для предотвращения размотки необходим фиксатор шланга.

1. Возможно изменение характеристик.
2. Указанные модели и емкости предназначены для стандартного вытягивания; для получения сведений о катушках для вертикального подъема обратитесь к производителю.
3. По запросу доступны иные размеры, отличные от размеров стандартных компонентов.
4. **Покрытие:** См. страницу 3.
5. **Перед заказом проверьте размеры и вес.**

ПРИМЕЧАНИЕ: Необходимо использовать гибкое соединение между входным патрубком и входным шарнирным соединением.

* При отправке в виде посылки (через службы FedEx или UPS Ground) может приниматься во внимание объемный вес.

*** X, Y – установочные отверстия. См. стр.5.

В случае применения в гидравлических контурах рекомендуется установить полнопоточные шарнирные соединения с прокладками Viton® (добавьте 2.25 к величине «F» на чертеже).

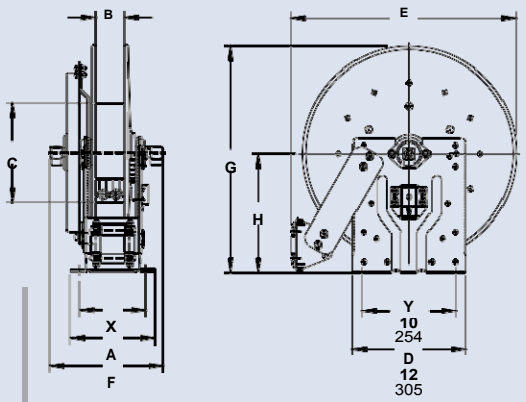

Доступные положения ролика

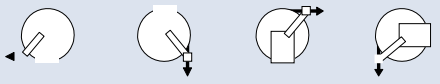

SR (STD) **VR** (OPT) **TR** (OPT) **TR** (настенное)

Телефон: +74993946660
ООО «МУФТА ПРО»
www.muftapro.ru
muftapro@gmail.com

Двойной шланг

Серия 600

• Гидравлические системы • Окраска методом распыления• Воздух/вода

Для двойных шлангов с внутренним диаметром от 1/4" до 3/4".

- Гнутый швеллерный каркас для сложного применения.
- Искробезопасный храповой механизм.
- Ось расцепления для предотвращения повреждения от обратной намотки.
- Стандартные входы: сбалансированные обжимные шарнирные соединения 90°, внутренняя резьба NTP 1/2" (в наличии вход 1").
- Стандартные выходы: внутренняя резьба NTP 1/2" (в наличии выход 3/4").
- Стандартное давление до 3000 фунт/кв. дюйм (207 бар), доступно до 10,000 фунт/кв. дюйм (690 бар) – указать.
- Температура от -60°F до +250°F (от -51°C до +121°C), опционно температура до +400°F (+204°C) – указать.
- 4-ходовой роликовый узел.
- Доступно постоянное натяжение – обратитесь к производителю.
- Катушки для использования с кислородом/ацетиленом. См. серию N400 на странице 8.
- По запросу доступно полнопроточное шарнирное соединение. Добавьте 1-3/4" к размеру «F».

Стандартная конфигурация

ЧЕРТЕЖ ДЕТАЛЕЙ – ISO 8

Номер модели	Емкость катушки для шланга, футы метры				Прибл. вес фунты кг		Станд. полож. ролика.	Размеры катушки*** дюймы мм									
	I.D. д. мм	1/4 6	3/8 10	1/2 13	3/4 19	НЕТТО	ОТГР.		A	B	C	D	E	F	G	H	X	Y
	O.D. д. мм	5/8 16	3/4 19	7/8 22	1-9/32 33													
615- 23-24-10.5B		2/65 2/20	2/60 2/18	2/30 2/9	– –	53 24	88 40	R203	8.25 210	3 76	10.5 267	23.25 591	24.38 619	13 330	23.88 607	12.5 318	3.5 89	20 508
617-25-26-15.5B		2/75 2/23	2/75 2/23	2/50 2/15	– –	93 42	128 58	R205	10.25 260	5 127	15.5 394	25 635	26.12 663	15 381	25.88 657	13 343	5.5 140	21.75 552
617-25-26-15.5A		2/100 2/31	2/85 2/26	– –	– –	120 54	155 70	R205	10.25 260	5 127	15.5 394	25 635	26.12 663	15.75 400	25.88 657	13.5 343	5.5 140	21.75 552
†618-30-31-15.5A		– –	– –	2/100 2/31	2/50 2/15	130 59	165 75	R206	11.25 286	6 152	15.5 394	28.5 724	29.62 752	16.75 425	31.88 797	17 432	6.5 165	25.25 641

Примечание:

Для предотвращения размотки необходим фиксатор шланга.

1. Возможно изменение характеристик.
2. Указанные модели и емкости предназначены для стандартного вытягивания; для получения сведений о катушках для вертикального подъема обратитесь к производителю.
3. По запросу доступны иные размеры, отличные от размеров стандартных компонентов.
4. **Покрытие:** См. страницу 3.
5. **Перед заказом проверьте размеры и вес.**

ПРИМЕЧАНИЕ: Необходимо использовать гибкое соединение между входным патрубком и входным шарнирным соединением.

***X, Y – установочные отверстия. См. стр.5.

† Необходимо указать, требуются ли соединения 1" и выходные патрубки 3/4".

В случае применения в гидравлических контурах рекомендуется установить полнопоточные шарнирные соединения с прокладками Viton® (добавьте 2.25 к величине «F» на чертеже).

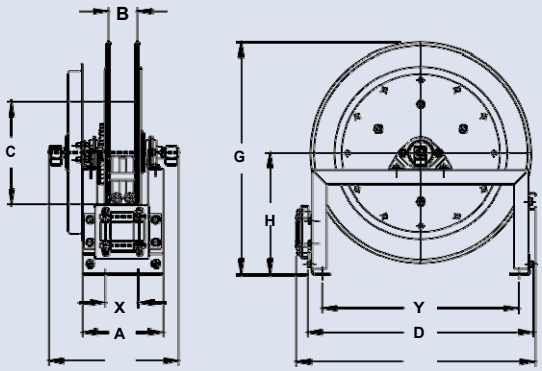

Доступные положения ролика

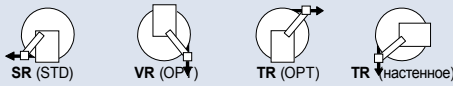

Серия **N700**

• Смазочные материалы • Воздух/вода • Монтаж
• Мойка • Пневматические инструменты • Широкое применение в промышленности

Для шлангов с внутренним диаметром от 1/4" до 1/2".

- Узкий каркас и компактное монтажное основание.
- Искробезопасный храповой механизм.
- Ось расцепления для предотвращения повреждения от обратной намотки.
- Стандартный вход: сбалансированное обжимное шарнирное соединение 90°, внутренняя резьба NTP 1/2".
- Стандартный выход: внутренняя резьба NTP 1/2".
- Стандартное давление до 3000 фунт/кв. дюйм (207 бар), доступно до 10,000 фунт/кв. дюйм (690 бар) – указать.
- Температура от -60°F до +250°F (от -51°C до +121°C), опционно температура до +400°F (+204°C) – указать.
- 4-ходовой роликовый узел.
- Положения ролика SR и VR: в стандартном исполнении шарнирное соединение находится справа. Положения ролика TR: в стандартном исполнении шарнирное соединение находится слева.
  Доступна иная конфигурация, необходимо указать отдельно.
- Доступно постоянное натяжение – обратитесь к производителю.

Стандартная конфигурация

Опция: шарнирный кронштейн
Номер детали: 9908.9990.
Для катушек серии N с пружинной намоткой, доступно по запросу. Существуют ограничения, обратитесь к производителю.

ЧЕРТЕЖ ДЕТАЛЕЙ – ISO 79

Номер модели	Емкость катушки для шланга, футы метры			Прибл. вес фунты кг			Станд. полож. ролика	Размеры катушки*** дюймы мм							
	I.D. д. мм	1/4 6	3/8 10	1/2 13	НЕТТО	ОТГР. вес UPS/ FedEx	Морская ОТГР. вес		A	B	C	E	F	G	H	X
	O.D. д. мм	5/8 16	3/4 19	7/8 22												
N716-14-16-8C		–	25	25	52	64*	87	N204	10	4	8	17.62	11.25	16.25	9.12	8
		–	8	8	24	29	39		254	102	203	448	286	413	232	203
N716-16-17-10.5C		–	35	35	55	67*	90	N204	10	4	10.5	18.5	11.25	17	9.12	8
		–	11	11	25	30	41		254	102	267	470	286	432	232	203
†N716-17-18-8L		–	50†	50†	55	67*	90	N204	10	4	8	19.5	11.25	17.5	9.12	8
		–	15†	15†	25	30	41		254	102	203	495	286	445	232	203
N716-19-20-10.5J		–	50	50	64	82*	99	N204	10	4	10.5	20.75	11.25	20	10.62	8
		–	15	15	29	37	45		254	102	267	527	286	508	270	203
N716-23-24-15.5J		–	65	65	79	92*	114	N204	10	4	15.5	23.75	11.25	24	12.62	8
		–	20	20	36	42	52		254	102	394	603	286	610	321	203
N716-23-24-15.5G	100	75	65	94	101*	129	N204	10	4	15.5	23.75	11.25	24	12.62	8
	30	23	20	43	46	59		254	102	394	603	286	610	321	203
N716-25-26-15.5B		–	75	75	90	–	125	N204	10	4	15.5	25.25	11.25	26	13.62	8
		–	23	23	41	–	57		254	102	394	641	286	660	346	203
N718-25-26-15.5G		–	100	100	96	–	131	N206	12	6	15.5	25.25	13.25	26	13.62	10
		–	30	30	44	–	59		305	152	394	641	337	660	346	254

Примечание:

Для предотвращения размотки необходим фиксатор шланга.

1. Возможно изменение характеристик.
2. Указанные модели и емкости предназначены для стандартного вытягивания; для получения сведений о катушках для вертикального подъема обратитесь к производителю.
3. По запросу доступны иные размеры, отличные от размеров стандартных компонентов.
4. **Покрытие:** См. страницу 3.
5. **Перед заказом проверьте размеры и вес.**

ПРИМЕЧАНИЕ: Необходимо использовать гибкое соединение между входным патрубком и входным шарнирным соединением.

* При отправке в виде посылки (через службы FedEx или UPS Ground) может приниматься во внимание объемный вес.

***X, Y – установочные отверстия. См. стр.5.

†Емкость только для шлангов низкого давления. Не для вертикального подъема.

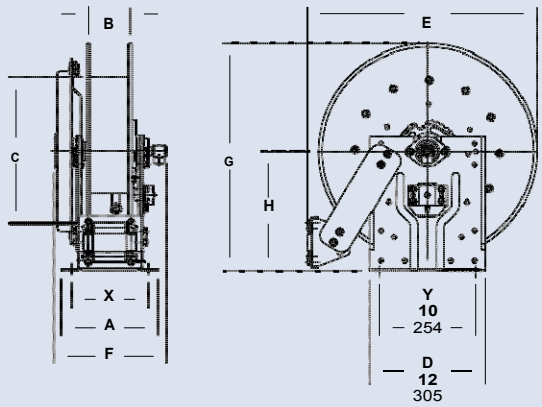

Доступные положения ролика

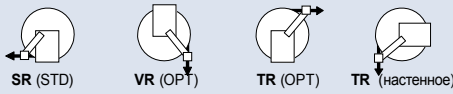

Hannay Reels, Inc.
Телефон: +74993946660
ООО «МУФТА ПРО»
www.muftapro.ru
muftapro@gmail.com

Серия 700

• Смазочные материалы • Воздух/вода• Монтаж

• Мойка • Пневматические инструменты • Широкое применение в промышленности

Для шлангов с внутренним диаметром от 1/4" до 1/2".

- Гнутый швеллерный каркас для сложного применения.
- Искробезопасный храповой механизм.
- Ось расцепления для предотвращения повреждения от обратной намотки.
- Стандартный вход: сбалансированное обжимное шарнирное соединение 90°, внутренняя резьба NTP 1/2".
- Стандартный выход: внутренняя резьба NTP 1/2".
- Стандартное давление до 3000 фунт/кв. дюйм (207 бар), доступно до 10,000 фунт/кв. дюйм (690 бар) – указать.
- Температура от -60°F до +250°F (от -51°C до +121°C), опционно температура до +400°F (+204°C) – указать.
- 4-ходовой роликовый узел.
- Положения ролика SR и VR: в стандартном исполнении шарнирное соединение находится справа. Положения ролика TR: в стандартном исполнении шарнирное соединение находится слева. Доступна иная конфигурация, необходимо указать отдельно.
- Доступно постоянное натяжение – обратитесь к производителю.

Стандартная конфигурация

ЧЕРТЕЖ ДЕТАЛЕЙ – ISO 66

Номер модели	Емкость катушки для шланга, футы метры			Прибл. вес фунты кг			Станд. полож. ролика	Размеры катушки*** дюймы мм									
	I.D. д. мм / O.D. д. мм	1/4 6 / 5/8 16	3/8 10 / 3/4 19	1/2 13 / 7/8 22	НЕТТО	ОТГР. вес UPS/ FedEx	Морская ОТГР. вес		A	B	C	D	E	F	G	H	X	Y
716-23-24-15.5J		– / –	65 / 20	65 / 20	79 / 36	86* / 39	114 / 52	R204	9.25 / 235	4 / 102	15.5 / 394	23.25 / 591	24.38 / 619	12.75 / 324	23.88 / 607	12.5 / 318	4.5 / 114	20 / 508
716-23-24-15.5G		100 / 30	75 / 23	65 / 20	94 / 43	102* / 46	129 / 59	R204	9.25 / 235	4 / 102	15.5 / 394	23.25 / 591	24.38 / 619	12.75 / 324	23.88 / 607	12.5 / 318	4.5 / 114	20 / 508
716-25-26-15.5B		– / –	75 / 23	75 / 23	90 / 41	– / –	125 / 57	R204	9.25 / 235	4 / 102	15.5 / 394	25 / 635	26.12 / 663	12.75 / 324	25.88 / 657	13.5 / 343	4.5 / 114	21.75 / 552
718-25-26-15.5G		– / –	100 / 30	100 / 30	96 / 44	– / –	131 / 59	R206	11.25 / 286	6 / 152	15.5 / 394	25 / 635	26.12 / 663	14.75 / 375	25.88 / 657	13.5 / 343	6.5 / 165	21.75 / 552
718-30-31-20D		– / –	150 / 46	125 / 38	127 / 58	– / –	162 / 73	R206	11.25 / 286	6 / 152	20 / 508	28.5 / 724	29.62 / 752	15.5 / 394	31.38 / 797	17 / 432	6.5 / 165	25.25 / 641

Примечание:

Для предотвращения размотки необходим фиксатор шланга.

1. Возможно изменение характеристик. Указанные модели и емкости предназначены для стандартного вытягивания; для получения сведений о катушках для вертикального подъема обратитесь к производителю.
2. По запросу доступны иные размеры, отличные от размеров стандартных компонентов.
3. **Покрытие:** См. страницу 3.
4. **Перед заказом проверьте размеры и вес.**

ПРИМЕЧАНИЕ: Необходимо использовать гибкое соединение между входным патрубком и входным шарнирным соединением.

* При отправке в виде посылки (через службы FedEx или UPS Ground) может приниматься во внимание объемный вес.

*** X, Y – установочные отверстия. См. стр.5.

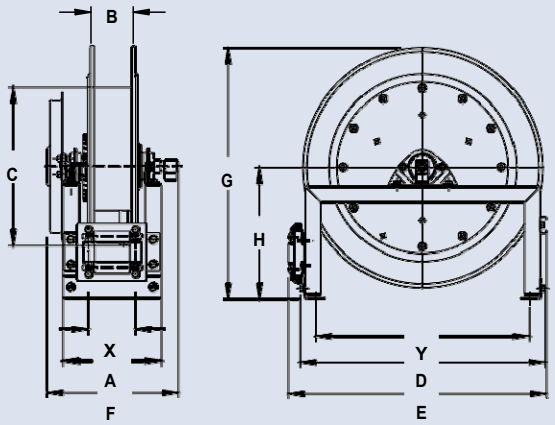

Доступные положения ролика

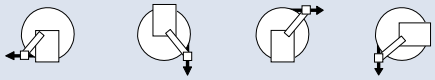

SR (STD) **VR** (OPT) **TR** (OPT) **TR** (настенное)

Серия **N800**

- **Раздача топлива (обратитесь к изготовителю)**
- **Удаление отработанного масла • Воздух/вода**

Для шлангов с внутренним диаметром 3/4" или 1".

- Узкий каркас и компактное монтажное основание.
- Искробезопасный храповой механизм.
- Ось расцепления для предотвращения повреждения от обратной намотки.
- Стандартный вход: сбалансированное обжимное шарнирное соединение 90°, внутренняя резьба NTP 1".
- Стандартный выход: внутренняя резьба NTP 1".
- Стандартное давление до 2000 фунт/кв. дюйм (138 бар), доступно до 6000 фунт/кв. дюйм (414 бар) – указать.
- Температура от -60°F до +250°F (от -51°C до +121°C), опционно температура до +400°F (+204°C) – указать.
- 4-ходовой роликовый узел.
- Положения ролика SR и VR: в стандартном исполнении шарнирное соединение находится справа. Положения ролика TR: в стандартном исполнении шарнирное соединение находится слева Доступна иная конфигурация, необходимо указать отдельно.
- Доступно постоянное натяжение – обратитесь к производителю.

Опционное положение ролика TR

ЧЕРТЕЖ ДЕТАЛЕЙ – ISO 81

Номер модели	Емкость катушки для шланга, футы метры		Прибл. вес фунты кг			Станд. положение ролика	Размеры катушки*** дюймы мм							
	I.D. д. мм / O.D. д. мм	3/4 19 / 1-9/32 33	1 25 / 1-9/16 40	НЕТТО	ОТГР. вес UPS/ FedEx	Морская ОТГР. вес		A	B	C	E	F	G	H	X
N816-19-20-10.5J		25 / 8	15 / 5	75 / 34	83* / 38	110 / 50	N204	10 / 254	4 / 102	10.5 / 267	20.75 / 527	13 / 330	20 / 508	10.62 / 270	8 / 203
†N818-23-24-10.5J		50† / 15†	25† / 8†	87 / 39	– / –	122 / 55	N206	12 / 305	6 / 152	10.5 / 267	23.75 / 603	15 / 381	24 / 610	12.62 / 321	10 / 254
N816-25-26-10.5B		60 / 18	35 / 11	96 / 44	– / –	131 / 59	N204	10 / 254	4 / 102	10.5 / 267	25.25 / 641	13 / 330	26 / 660	13.62 / 346	8 / 203
N818-25-26-10.5B		70 / 21	50 / 15	102 / 46	– / –	137 / 62	N206	12 / 305	6 / 152	10.5 / 267	25.25 / 641	15 / 381	26 / 660	13.62 / 346	10 / 254

Примечание:

Для предотвращения размотки необходим фиксатор шланга.

1. Возможно изменение характеристик.
2. Указанные модели и емкости предназначены для стандартного вытягивания; для получения сведений о катушках для вертикального подъема обратитесь к производителю.
3. По запросу доступны иные размеры, отличные от размеров стандартных компонентов.
4. **Покрытие:** См. страницу 3.
5. **Перед заказом проверьте размеры и вес.**

ПРИМЕЧАНИЕ: Необходимо использовать гибкое соединение между входным патрубком и входным шарнирным соединением.

* При отправке в виде посылки (через службы FedEx или UPS Ground) может приниматься во внимание объемный вес.

*** X, Y – установочные отверстия. См. стр.5.

† Емкость только для шлангов низкого давления.

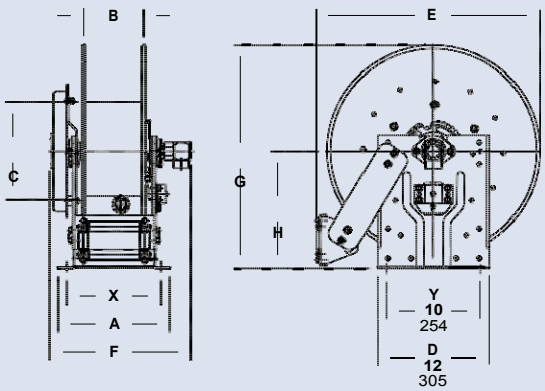

Доступные положения ролика

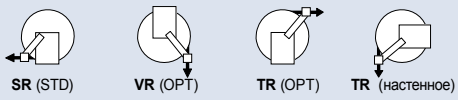

SR (STD) **VR** (OPT) **TR** (OPT) **TR** (настенное)

Hannay Reels, Inc.
Телефон: +74993946660
ООО «МУФТА ПРО»
www.muftapro.ru
muftapro@gmail.com

Серия 800

- **Раздача топлива (обратитесь к изготовителю)**
- **Удаление отработанного масла • Воздух/вода**

Для шлангов с внутренним диаметром 3/4" или 1".

- Гнутый швеллерный каркас для сложного применения.
- Искробезопасный храповой механизм.
- Ось расцепления для предотвращения повреждения от обратной намотки.
- Стандартный вход: сбалансированное обжимное шарнирное соединение 90°, внутренняя резьба NTP 1".
- Стандартный выход: 1" внутренняя резьба NTP.
- Стандартное давление до 2000 фунт/кв. дюйм (138 бар), доступно до 6000 фунт/кв. дюйм (414 бар) – указать.
- Температура от -60°F до +250°F (от -51°C до +121°C), опционно температура до +400°F (+204°C) – указать.
- 4-ходовой роликовый узел.
- Положения ролика SR и VR: в стандартном исполнении шарнирное соединение находится справа. Положения ролика TR: в стандартном исполнении шарнирное соединение находится слева. Доступна иная конфигурация, необходимо указать отдельно.
- Доступно постоянное натяжение – обратитесь к производителю.

Стандартная конфигурация

ЧЕРТЕЖ ДЕТАЛЕЙ – ISO 42

Номер модели	Емкость катушки для шланга, футы метры		Прибл. вес фунты кг		Станд. положение ролика	Размеры катушки*** дюймы мм									
	I.D. д. мм / O.D. д. мм	3/4 19 / 1-9/32 33	1 25 / 1-9/16 40	НЕТТО	ОТГР.		A	B	C	D	E	F	G	H	X	Y
†818-23-24-10.5J		50† / 15†	25† / 8†	87 / 39	122 / 55	R206	11.25 / 286	6 / 152	10.5 / 267	23.25 / 591	24.38 / 619	15.5 / 394	23.88 / 607	12.5 / 318	6.5 / 165	20 / 508
816-25-26-10.5B		60 / 18	35 / 11	96 / 44	131 / 59	R204	9.25 / 235	4 / 102	10.5 / 267	25 / 635	26.12 / 663	13.5 / 343	25.88 / 657	13.5 / 343	4.5 / 114	21.75 / 552
818-25-26-10.5B		70 / 21	50 / 15	102 / 46	137 / 62	R206	11.25 / 286	6 / 152	10.5 / 267	25 / 635	26.12 / 663	15.5 / 394	25.88 / 657	13.5 / 343	6.5 / 165	21.75 / 552
820-25-26-10.5A		85 / 26	75 / 23	131 / 59	166 / 75	R308	13.25 / 337	8 / 203	10.5 / 267	25 / 635	27 / 686	18.25 / 464	25.88 / 657	13.5 / 343	8.5 / 216	21.75 / 552
820-30-31-10.5A		– / –	100 / 30	137 / 62	172 / 78	R308	13.25 / 337	8 / 203	10.5 / 267	28.5 / 724	30.5 / 775	18.25 / 464	31.38 / 797	17 / 432	8.5 / 216	25.25 / 641
820-30-31-15.5A		100 / 30	– / –	145 / 66	180 / 82	R308	13.25 / 337	8 / 203	15.5 / 394	28.5 / 724	30.5 / 775	18.25 / 464	31.38 / 797	17 / 432	8.5 / 216	25.25 / 641

Примечание:

Для предотвращения размотки необходим фиксатор шланга.

1. Возможно изменение характеристик.
2. Указанные модели и емкости предназначены для стандартного вытягивания; для получения сведений о катушках для вертикального подъема обратитесь к производителю.
3. По запросу доступны иные размеры, отличные от размеров стандартных компонентов.
4. **Покрытие:** См. страницу 3.
5. **Перед заказом проверьте размеры и вес.**

ПРИМЕЧАНИЕ: Необходимо использовать гибкое соединение между входным патрубком и входным шарнирным соединением.

*** X, Y – установочные отверстия. См. стр.5.

† Емкость только для шлангов низкого давления

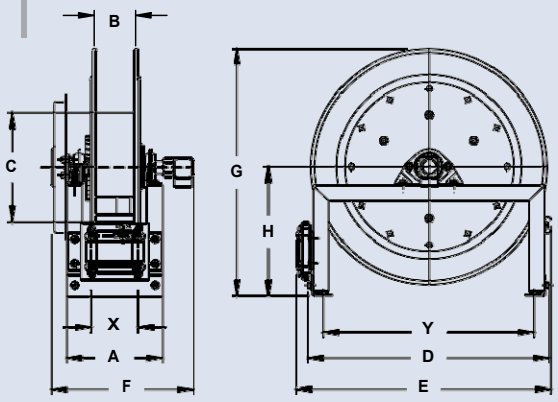

Доступные положения ролика

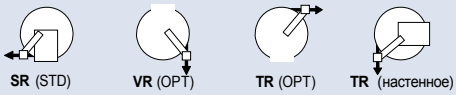

SR (STD) **VR** (OPT) **TR** (OPT) **TR** (настенное)

Серия **900**

- **Перекачка • Раздача топлива (обратитесь к изготовителю)**
- **Всасывание/слив (обратитесь к изготовителю)**

Для шлангов с внутренним диаметром 1-1/4" или 1-1/2".

- Гнутый швеллерный каркас.
- Искробезопасный храповой механизм.
- Ось расцепления для предотвращения повреждения от обратной намотки.
- Стандартный вход: шарнирное соединение 90°, внутренняя резьба NTP 1-1/2" и 2" желоб Victaulic®.
- Стандартный выход: внутренняя резьба NTP 1-1/2".
- Стандартное давление до 600 фунт/кв. дюйм (41 бар).
- Температура от -25°F до +250°F (от -32°C до +121°C).
- 4-ходовой роликовый узел.
- Положения ролика SR и VR: в стандартном исполнении шарнирное соединение находится справа. Положения ролика TR: в стандартном исполнении шарнирное соединение находится слева. Доступна иная конфигурация, необходимо указать отдельно.
- Доступно постоянное натяжение – обратитесь к производителю.

Стандартная конфигурация

ЧЕРТЕЖ ДЕТАЛЕЙ – ISO 29

Номер модели	Емкость катушки для шланга, футы м		Прибл. вес фунт кг		Станд. полож. ролика	Размер катушки*** дюйм мм								
	I.D. д. мм / O.D. д. мм	1-1/4 32 / 1-13/16 46	1-1/2 38 / 2-1/16 52	НЕТТО	ОТГР.		A	B	D	E	F	G	H	X	Y
922-23-24B		40 / 12	25 / 8	104 / 47	139 / 63	R310	15.25 / 387	10 / 254	23.25 / 591	25.25 / 641	24 / 610	23.88 / 607	12.5 / 318	10.5 / 267	20 / 508
920-25-26A		50 / 15	40 / 12	127 / 58	162 / 73	R308	13.25 / 337	8 / 203	25 / 635	27 / 686	22.75 / 578	25.88 / 657	13.5 / 343	8.5 / 216	21.75 / 552
922-30-31A		75 / 23	50 / 15	156 / 71	191 / 87	R310	15.25 / 387	10 / 254	28.5 / 724	30.5 / 775	24.75 / 629	31.38 / 797	17 / 432	10.5 / 267	25.25 / 641

Примечание:

Для предотвращения размотки необходим фиксатор шланга.

1. Возможно изменение характеристик.
2. Указанные модели и емкости предназначены для стандартного вытягивания; для получения сведений о катушках для вертикального подъема обратитесь к производителю.
3. По запросу доступны иные размеры, отличные от размеров стандартных компонентов.
4. **Покрытие:** См. страницу 3.
5. Перед заказом проверьте размеры и вес

ПРИМЕЧАНИЕ: Необходимо использовать гибкое соединение между входным патрубком и входным шарнирным соединением.

*** X, Y – установочные отверстия. См. стр.5.

Доступные положения ролика

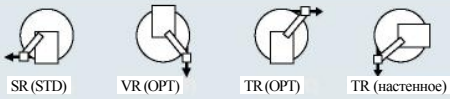

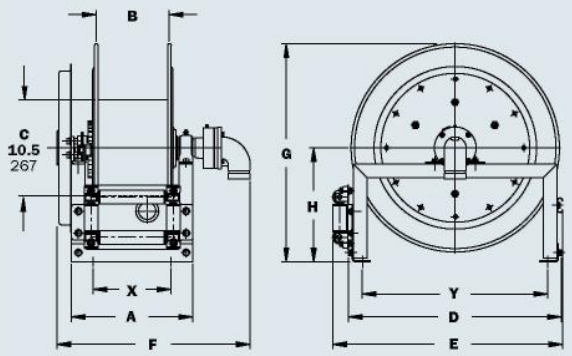

Hannay Reels, Inc.
Телефон: +74993946660
ООО «МУФТА ПРО»
www.muftapro.ru
muftapro@gmail.com

Серия **1000**

• Мойка под давлением • Промывка • Распыление • Воздух

Для одиночных шлангов с внутренним диаметром 1/4", 3/8" или 1/2".

- Легкая, компактная с каркасом, окрашенным методом электоосаждения.
- Стационарное крепление ручки для прямой намотки.
- Стандартный регулируемый зажимаемый эксцентриком тормоз.
- Внешние установочные отвертия для простоты установки.
- Модернизированный (устанавливаемый на месте эксплуатации) штифтовый замок.
- Стандартный вход: шариковые шарнирные соединения 90°, внутренняя резьба NTP 1/2".
- Стандартный выход: внутренняя резьба NTP 3/8", по запросу возможна резьба 1/2".
- Давление до 3000 фунт/кв. дюйм (207 бар).
- Температура от +20°F до +400°F (от -7°C до +204°C).

Стандартная конфигурация с опционным штифтовым замком

ЧЕРТЕЖ ДЕТАЛЕЙ – ISO 165

Номер модели	Емкость катушки для шланга, футы метры				Прибл. вес с ручной намоткой фунты кг			Размеры катушки*** дюймы мм			
	I.D. д. мм	1/4 6	3/8 10	1/2 13	НЕТТО	ОТГР. вес UPS/ FedEx.	Морская ОТГР. вес	A	B	F	X
	O.D. д. мм	5/8 16	3/4 19	7/8 22							
1014-14-16		**100** 31	**75** 23	**40** 12	**23** 10	**42*** 19	**58** 26	**11.5** 292	**6** 152	**18.5** 470	**10** 254
1016-14-16		**150** 46	**100** 31	**70** 21	**24** 11	**42*** 19	**59** 27	**13.5** 343	**8** 203	**20.5** 521	**12** 305
1020-14-16		**250** 76	**175** 53	**100** 30	**25** 11	**42*** 19	**60** 27	**17.5** 445	**12** 305	**24.5** 622	**16** 406

Примечание:

1. Возможно изменение характеристик.
2. По запросу доступны иные размеры, отличные от размеров стандартных компонентов.
3. **Покрытие:** См. страницу 3.
4. **Перед заказом проверьте размеры и вес.**

ПРИМЕЧАНИЕ: Необходимо использовать гибкое соединение между входным патрубком и входным шарнирным соединением.

* При отправке в виде посылки (через службы FedEx или UPS Ground) может приниматься во внимание объемный вес.

*** X, Y – установочные отверстия. См. стр.5.

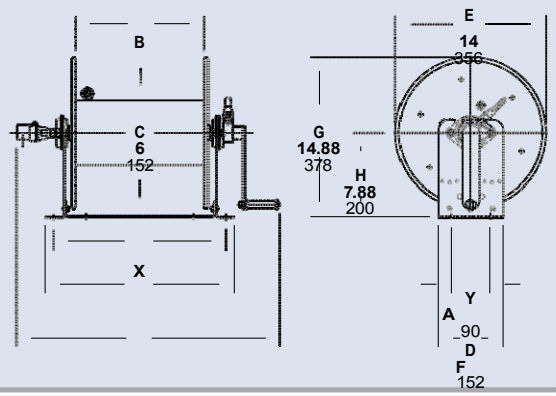

Серия **1500**

• Уход за газонами • Борьба с вредителями • Мойка под давлением
• Сельское хозяйство • Очистка паром

Для одиночных шлангов с внутренним диаметром от 1/4" до 5/8".

- Легкие компактные катушки разработаны для длинных шлангов, с ручной или автоматической намоткой.
- Стационарное крепление ручки для прямой намотки.
- Цепной привод приводится в действие электрическим, гибравлическим или пневматическим двигателем.
- Ручные катушки имеют храповой зажимаемый эксцентриком тормоз, пружинный штифтовой замок.
- Стандартный вход: шариковые шарнирные соединения 90°, внутренняя резьба NTP 1/2".
- Стандартный выход: внутренняя резьба NTP 1/2".
- Стандартное давление до 3000 фунт/кв. дюйм (207 бар), доступно до 10,000 фунт/кв. дюйм (690 бар) – указать.
- Температура от +20°F до +400°F (от -7°C до +204°C).
- Ролики и кронштейны для роликов являются дополнительными принадлежностями. Укажите положение ролика.

Ручная намотка

Стандартная конфигурация

Опция: внешние установочные кронштейны

Номер детали: 9906.0027.

Добавьте 2-1/2" к размеру X на чертеже.

ЧЕРТЕЖ ДЕТАЛЕЙ – ISO 90 (АВТОМАТИЧЕСКАЯ); ISO 179 (РУЧНАЯ)

Номер модели Для автом. намотки см. примечание 5	Емкость катушки для шланга, футы метры				Прибл. вес с ручной намоткой фунты кг см. примечание 3			Размеры катушки*** дюймы мм						
	I.D. д. мм O.D. д. мм	1/4 6 5/8 16	3/8 10 3/4 19	1/2 13 7/8 22	5/8 16 1 25	НЕТТО	ОТГР. ВЕС UPS/ FedEx	Морская ОТГР. вес	A	B	E РУЧНАЯ	E АВТОМ.	F РУЧНАЯ	F АВТОМ.	X
1514-17-18		**175** 53	**125** 38	**75** 23	**50** 15	**27** 12	**65*** 30	**62** 28	**11** 279	**6** 152	**16.5** 419	**19** 483	**18.5** 470	**16.5** 419	**9.5** 241
1520-17-18		**350** 107	**275** 84	**175** 53	**125** 38	**29** 13	**80*** 36	**64** 29	**17** 432	**12** 305	**16.5** 419	**19** 483	**24.5** 622	**22.5** 572	**15.5** 394
1526-17-18		**500** 152	**400** 122	**300** 91	**200** 61	**31** 14	**98*** 45	**66** 30	**23** 584	**18** 457	**16.5** 419	**19** 483	**30.5** 775	**28.5** 724	**21.5** 546
1530-17-18		**–** –	**500** 152	**375** 114	**275** 84	**33** 15	**110*** 50	**68** 31	**27** 686	**22** 559	**16.5** 419	**19** 483	**34.5** 876	**32.5** 826	**25.5** 648
1536-17-18		**–** –	**–** –	**475** 145	**350** 107	**35** 16	**129*** 59	**70** 32	**33** 838	**28** 711	**16.5** 419	**19** 483	**40.5** 1029	**38.5** 978	**31.5** 800

Примечание:

1. Возможно изменение характеристик.
2. По запросу возможная поставка катушек с длиной барабана, отличной от указанной.
3. Вес в таблице указан для моделей с ручной намоткой. ДОБАВЬТЕ данные значения для моделей с автоматической намоткой (не применимо для FedEx или UPS):

	Нетто ф/кг	Отгр. ф/кг
Электрическая	**18**/8.2	**18**/8.2
Гидравлическая	**15**/6.8	**15**/6.8
Пневматическая	**15**/6.8	**15**/6.8

4. Размер «F» – это общая длина стандартной модели катушки.
5. При заказе моделей с автоматической намоткой, перед номером модели укажите букву:

   A = Пневматическая намотка – В комплекте регулирующий клапан и шланг 18" для сжатого воздуха.

   E = Электрическая намотка – Катушки с намоткой 12В и 24В постоянного тока поставляются с переключателем и соленоидом; катушки 115В переменного тока не поставляются с переключателем, но его можно заказать отдельно.

   HD = Гидравлическая намотка – Не поставляются с регулирующим клапаном.
6. Ручная намотка доступна только для конфигураций RT или LB.
7. **Покрытие:** См. страницу 3.
8. **Перед заказом проверьте размеры и вес.**
9. Для некоторых опций ролика возможен запрет на использование нашей прессованной цепной передачи.

ПРИМЕЧАНИЕ: Необходимо использовать гибкое соединение между входным патрубком и входным шарнирным соединением.

* При отправке в виде посылки (через службы FedEx или UPS Ground) может приниматься во внимание объемный вес.

*** X, Y – установочные отверстия. См. стр.5.

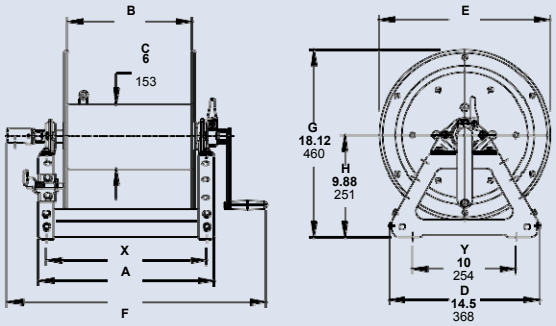

Ручная намотка

Телефон: +74993946660
ООО «МУФТА ПРО»
www.muftapro.ru
muftapro@gmail.com

Серия 1800

• Воздушные компрессоры • Мойка

Для одиночных шлангов с внутренним диаметром 5/8" или 3/4".

- Легкие компактные катушки разработаны для длинных шлангов, с ручной или автоматической намоткой.
- Стационарное крепление ручки для прямой намотки.
- Цепной привод приводится в действие электрическим, гибравлическим или пневматическим двигателем.
- Ручные катушки имеют храповой зажимаемый эксцентриком тормоз, пружинный штифтовой замок.
- Стандартный вход: шариковые шарнирные соединения 90°, внутренняя резьба NTP 1".
- Стандартный выход: внутренняя резьба NTP 3/4".
- Стандартное давление до 2000 фунт/кв. дюйм (138 бар), доступно до 4000 фунт/кв. дюйм (276 бар) – указать.
- Температура от -40°F до +250°F (от -40°C до +121°C).
- Ролики и кронштейны для роликов являются дополнительными принадлежностями. Укажите положение ролика.

Электрическая намотка

Стандартная конфигурация

Опция: внешние установочные кронштейны

Номер детали: 9906.0027.

Добавьте 2-1/2" к размеру X на чертеже.

ЧЕРТЕЖ ДЕТАЛЕЙ – ISO 136 (АВТОМАТИЧЕСКАЯ); ISO 180 (РУЧНАЯ)

Номер модели Для автомат. намотки см. примечание 5	Емкость катушки для шланга, футы метры		Прибл. вес с ручной намоткой фунты кг см. примечание 3			Размеры катушки*** дюймы мм						
	I.D. д. мм 5/8 16	3/4 19	НЕТТО	ОТГР. вес UPS/FedEx	Морская ОТГР., вес	A	B	E РУЧНАЯ	E АВТОМ.	F РУЧНАЯ	F АВТОМ.	X
	O.D. д. мм 1 25	1-9/32 40										
1816-17-18	**75** 23	**50** 15	**28** 13	**80*** 36	**63** 29	**13** 330	**8** 203	**16.5** 419	**19** 483	**23.38** 594	**18.5** 470	**11.5** 292
1822-17-18	**150** 46	**100** 30	**30** 14	**98*** 45	**65** 29	**19** 483	**14** 356	**16.5** 419	**19** 483	**29.38** 746	**24.5** 622	**17.5** 445
1826-17-18	**200** 61	**125** 38	**32** 15	**98*** 45	**67** 30	**23** 584	**18** 457	**16.5** 419	**19** 483	**33.38** 848	**28.5** 724	**21.5** 546
1830-17-18	**250** 76	**150** 46	**33** 15	**110*** 50	**68** 31	**27** 686	**22** 559	**16.5** 419	**19** 483	**37.38** 950	**32.5** 826	**25.5** 648
1836-17-18	**300** 91	**200** 61	**36** 16	**129*** 59	**71** 32	**33** 838	**28** 711	**16.5** 419	**19** 483	**43.38** 1102	**38.5** 978	**31.5** 800

Примечание:

1. Возможно изменение характеристик.
2. По запросу возможная поставка катушек с длиной барабана, отличной от указанной.
3. Вес в таблице указан для моделей с ручной намоткой. ДОБАВЬТЕ данные значения для моделей с автоматической намоткой (не применимо для FedEx или UPS):

	Нетто ф/кг	Отгр. ф/кг
Электрическая	18/8.2	18/8.
Гидравлическая	15/6.8	15/6.
Пневматическая	15/6.8	15/6.

4. Размер «F» – это общая длина стандартной модели катушки.
5. При заказе моделей с автоматической намоткой, перед номером модели укажите букву:

   A = Пневматическая намотка – В комплекте регулирующий клапан и шланг 18" для сжатого воздуха.

   E = Электрическая намотка – Катушки с намоткой 12В и 24В постоянного тока поставляются с переключателем и соленоидом; катушки 115В переменного тока не поставляются, но его можно заказать отдельно.

   HD = Гидравлическая намотка – Не поставляются с регулирующим клапаном.
6. Ручная намотка доступна только для конфигураций RT или LB.
7. **Покрытие:** См. страницу 3.
8. **Перед заказом проверьте размеры и вес.**
9. Для некоторых опций ролика возможен запрет на использование нашей прессованной цепной передачи.

ПРИМЕЧАНИЕ: Необходимо использовать гибкое соединение между входным патрубком и входным шарнирным соединением.

* При отправке в виде посылки (через службы FedEx или UPS Ground) может приниматься во внимание объемный вес.

*** X, Y – установочные отверстия. См. стр.5.

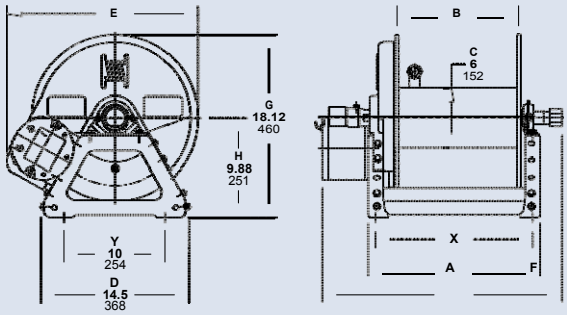

Автоматическая намотка

Серия 2000 | Двойной шланг

• Гидравлические системы • Окраска методом распыления • Воздух/вода

Для двойных шлангов с внутренним диаметром от 1/4" до 1/2".

- Два входа с шарнирными соединениями и два выходных патрубка для работы с двумя шлангами одинаковой длины.
- Ручная намотка с цепным приводом либо цепной привод намотки, приводимый в действие электрическим или пневматическим двигателем.
- В стандартном исполнении катушки с ручной намоткой MX имеют шестеренчатый тормоз.
- Катушки с автоматической намоткой не оснащены тормозом.
- Стандартные входы: шариковые шарнирные соединения 90°, внутренняя резьба NTP 1/2".
- Стандартные выходы: 1/2" внутренняя резьба NTP.
- Стандартное давление до 3000 фунт/кв. дюйм (207 бар), доступно до 10,000 фунт/кв. дюйм (690 бар) – указать.
- Температура от +20°F до +400°F (от -7°C до +204°C).
- Катушки для использования с кислородом/ацетиленом. См. серию 2400 каталога катушек для сварки Hannay H0408-W.

Электрическая намотка
Стандартная конфигурация

Опция: внешние установочные кронштейны

Номер детали: 9906.0027.

Добавьте 2-1/2" к размеру X на чертеже.

ЧЕРТЕЖ ДЕТАЛЕЙ – ISO 112

Номер модели	Емкость катушки для шланга, футы метры				Прибл. вес с ручной намоткой фунты кг см. примечание 3			Размеры катушки*** дюймы мм						
Для автомат. намотки см. примечание 5	I.D. д. мм / O.D. д. мм	1/4 6 / 5/8 16	3/8 10 / 3/4 19	1/2 13 / 7/8 22	НЕТТО	ОТГР. вес UPS/ FedEx	Морская ОТГР., вес	A	B	E РУЧНАЯ	E АВТОМ.	F РУЧНАЯ	F АВТОМ.	X
2016-17-18		**2/100** 2/31	**2/75** 2/23	**2/50** 2/15	**32** 15	**80*** 36	**67** 30	**13** 330	**8** 203	**18.5** 470	**19** 483	**21** 533	**20** 508	**11.5** 292
2020-17-18		**2/175** 2/53	**2/125** 2/38	**2/75** 2/23	**34** 15	**98*** 45	**69** 31	**17** 432	**12** 305	**18.5** 470	**19** 483	**25** 635	**24** 610	**15.5** 394
2026-17-18		**2/275** 2/84	**2/200** 2/61	**2/125** 2/38	**36** 16	**110*** 50	**71** 32	**23** 584	**18** 457	**18.5** 470	**19** 483	**31** 787	**30** 762	**21.5** 546
2030-17-18		**2/350** 2/107	**2/250** 2/76	**2/175** 2/53	**37** 17	**129*** 59	**72** 33	**27** 686	**22** 559	**18.5** 470	**19** 483	**35** 889	**34** 864	**25.5** 648
2036-17-18		**2/425** 2/130	**2/300** 2/91	**2/225** 2/69	**39** 18	**129*** 59	**74** 34	**33** 838	**28** 711	**18.5** 470	**19** 483	**41** 1041	**40** 1016	**31.5** 800

Примечание:

1. Возможно изменение характеристик.
2. По запросу возможная поставка катушек с длиной барабана, отличной от указанной.
3. Вес в таблице указан для моделей с ручной намоткой. ДОБАВЬТЕ данные значения для моделей с автоматической намоткой (не применимо для FedEx или UPS):

	Нетто ф/кг	Отгр. ф/кг
Электрическая	**18**/8.2	**18**/8.2
Пневматическая	**15**/6.8	**15**/6.8

4. Размер «F» – это общая длина стандартной модели катушки. Для моделей MX с ручной намоткой с цепным приводом необходимо расстояние 2" для снятия ручки.
5. При заказе моделей с автоматической намоткой, перед номером модели укажите букву:

   A = Пневматическая намотка – В комплекте регулирующий клапан и шланг 18" для сжатого воздуха.

   E = Электрическая намотка – Катушки с намоткой 12В и 24В постоянного тока поставляются с переключателем и соленоидом; катушки 115В переменного тока не поставляются, но его можно заказать отдельно.

   MX = Ручная намотка с цепным приводом.
6. **Покрытие:** См. страницу 3.
7. **Перед заказом проверьте размеры и вес.**
8. Для некоторых опций ролика возможен запрет на использование нашей прессованной цепной передачи.

ПРИМЕЧАНИЕ: Необходимо использовать гибкое соединение между входным патрубком и входным шарнирным соединением.

* При отправке в виде посылки (через службы FedEx или UPS Ground) может приниматься во внимание объемный вес.

*** X, Y – установочные отверстия. См. стр.5.

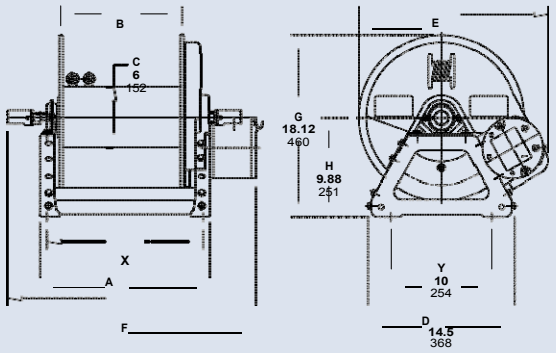

Автоматическая намотка

Телефон: +74993946660
ООО «МУФТА ПРО»
www.muftapro.ru
muftapro@gmail.com

Двойной шланг Серия G2000

• Гидравлические системы • Окраска методом распыления • Воздух/вода

Для двойных шлангов с внутренним диаметром от 1/4" до 1/2".

- Два входа с шарнирными соединениями и два выходных патрубка для работы с двумя шлангами одинаковой длины.
- Ручная намотка с зубчатым приводом.
- В стандартном исполнении катушки имеют шестеренчатый тормоз.
- Стандартные входы: шариковые шарнирные соединения 90°, внутренняя резьба NTP 1/2".
- Стандартные выходы: внутренняя резьба NTP 1/2".
- Стандартное давление до 3000 фунт/кв. дюйм (207 бар), доступно до 10,000 фунт/кв. дюйм (690 бар) – указать.
- Температура от +20°F до +400°F (от -7°C до +204°C).
- Для автоматической намотки см. серию 2000, стр.20.
- Катушки для использования с кислородом/ацетиленом. См. серию 2400 каталога катушек для сварки Hannay H0408-W.

Стандартная катушка с ручной намоткой с зубчатым приводом с опционным покрытием

Опция: внешние установочные кронштейны

Номер детали: 9906.0027.

Добавьте 2-1/2" к размеру X на чертеже.

ЧЕРТЕЖ ДЕТАЛЕЙ – ISO 205

Номер модели	Емкость катушки для шланга, футы метры			Прибл. вес с ручной намоткой фунты кг			Размеры катушки*** дюймы мм			
	I.D. д. мм / O.D. д. мм	1/4 6 / 5/8 16	3/8 10 / 3/4 19	1/2 13 / 7/8 22	NET	ОТРГ. вес UPS/ FedEx	Морская ОТГР., вес	A	B	F	X
G2016-17-18-8		2/75	2/50	2/35	40	80*	75	13	8	21	11.5
		2/23	2/15	2/11	15	36	34	330	203	533	292
G2020-17-18-8		2/125	2/100	2/50	42	98*	77	17	12	25	15.5
		2/38	2/31	2/15	18	45	35	432	305	635	394
G2026-17-18-8		2/200	2/150	2/100	44	110*	79	23	18	31	21.5
		2/61	2/46	2/31	19	50	36	584	457	787	546

Примечание:

1. Возможно изменение характеристик.
2. По запросу возможная поставка катушек с длиной барабана, отличной от указанной.
3. **Покрытие:** См. страницу 3.
4. **Перед заказом проверьте размеры и вес**.

ПРИМЕЧАНИЕ: Необходимо использовать гибкое соединение между входным патрубком и входным шарнирным соединением.

* При отправке в виде посылки (через службы FedEx или UPS Ground) может приниматься во внимание объемный вес.

*** X, Y – установочные отверстия. См. стр.5.

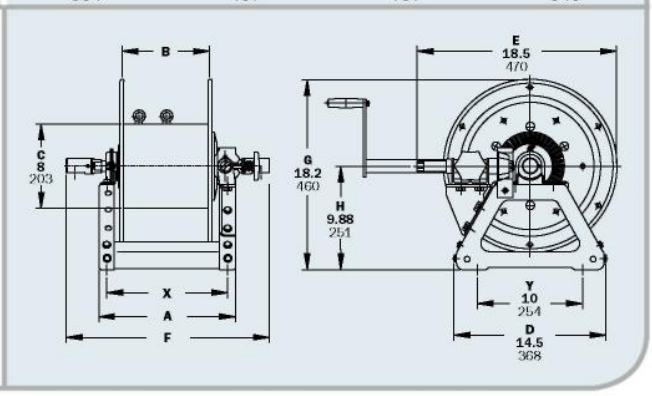

Серия **3000**

• Раздача топлива (обратитесь к изготовителю) • Распыление
• Пожарная защита

Для шлангов с внутренним диаметром 3/4" или 1".

- Экономичные катушки с ручной намоткой для длинных шлангов.
- Выбор дисковой намотки либо съемной прямой ручки для намотки.
- В комплект поставки входит пружинный штифтовый замок.
- Стандартный вход: шариковые шарнирные соединения 90°, внутренняя резьба NTP 1".
- Стандартный выход: 1" внутренняя резьба NTP.
- Стандарт: вход, выходной патрубок и ступичный узел выполнены из стали.
  Опция: также доступно шарнирное соединение из алюминия или нержавеющей стали. Патрубок и ступичный узел также могут быть выполнены из нержавеющей стали.
- Стандартное давление до 2000 фунт/кв. дюйм (138 бар), доступно до 4000 фунт/кв. дюйм (276 бар) – указать.
- Температура от -60°F до +250°F (от -51°C до +121°C).
- Ролики и кронштейны для роликов являются дополнительными принадлежностями. Укажите положение ролика.

Стандартная конфигурация с ручкой для намотки

Опция: Алюминиевая ручная тележка
Доступна установка 4300-AL.

ЧЕРТЕЖ ДЕТАЛЕЙ – ISO 113

Номер модели	Емкость катушки для шланга, футы метры			Прибл. вес с ручной намоткой фунты кг		Размеры катушки*** дюймы мм			
	I.D. д. мм	Круглый шланг		Деформирующийся шланг	НЕТТО	ОТГР.	A	B	F	X
		3/4 19	1 25	1 25						
	O.D. д. мм	1-9/32 33	1-9/16 40	1/2x1-3/4 13 x 44						
3016-25-26		**100**	**50**	**200**	**85**	**120**	**13**	**7.5**	**23.75**	**7.75**
		30	15	61	39	54	330	191	603	197
3020-25-26		**150**	**100**	**300**	**94**	**129**	**17**	**11.5**	**27.75**	**9**
		46	30	91	43	59	432	292	705	229
3024-25-26		**250**	**150**	**400**	**103**	**138**	**21**	**15.5**	**31.75**	**13**
		76	46	122	47	63	533	394	806	330
3028-25-26		**300**	**200**	**550**	**113**	**155**	**25.5**	**20**	**36.25**	**17.5**
		91	61	168	51	70	648	508	921	445

Примечание:

1. Возможно изменение характеристик.
2. По запросу возможная поставка катушек с длиной барабана, отличной от указанной, а также с дисками иного диаметра.
3. Автоматическая намотка НЕ доступна для данных моделей.
4. Размер «F» – это общая длина стандартной модели катушки. Для моделей с ручкой для намотки необходимо свободное пространство 3-1/2" для снятия ручки.
5. Для моделей с дисковой намоткой отнимите 5" от размера «F».
6. Покрытие: обратитесь к производителю для заказа покрытия для берегового/морской среды, доступно по дополнительной стоимости. См. страницу 3.
7. **Перед заказом проверьте размеры и вес.**

ПРИМЕЧАНИЕ: Необходимо использовать гибкое соединение между входным патрубком и входным шарнирным соединением.
*** X, Y – установочные отверстия. См. стр.5.

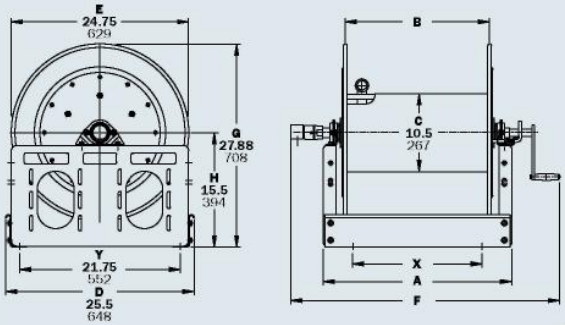

Телефон: +74993946660
ООО «МУФТА ПРО»
www.muftapro.ru
muftapro@gmail.com

Серия 3500

- Раздача топлива (обратитесь к изготовителю) • Перекачка
- Пожарная защита

Для шлангов с внутренним диаметром от 1" до 1-3/4".

- Экономичные катушки с ручной намоткой для длинных шлангов.
- Выбор дисковой намотки либо съемной прямой ручки для намотки.
- В комплект поставки входит пружинный штифтовый замок.
- Стандартный вход: шариковые шарнирные соединения 90°, внутренняя резьба NTP 1-1/2" и 2" желоб Victaulic®.
- Стандартный выход: фланцевый патрубок с внутренней резьбой NTP 1-1/2".
- Стандарт: вход, выходной патрубок и ступичный узел выполнены из стали. Опция: также доступны из алюминия или нержавеющей стали.
- Стандартное давление до 600 фунт/кв. дюйм (41 бар), доступно до 1000 фунт/кв. дюйм (69 бар) – указать.
- Температура от -25°F до +250°F (от -32°C до +121°C).
- Ролики и кронштейны для роликов являются дополнительными принадлежностями. Укажите положение ролика.

Стандартная конфигурация

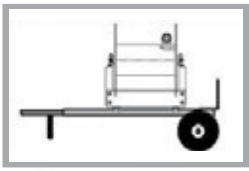

Опция: Алюминиевая ручная тележка
Доступна установка 4300-AL.

ЧЕРТЕЖ ДЕТАЛЕЙ – ISO 111

Номер модели	Емкость катушки для шланга, футы… метры				Прибл. ручной фунты	вес с намоткой кг	Размеры катушки*** дюймы мм						
I.D. д. мм	Круглый шланг		Деформ. шланг		НЕТТО	ОТГР.	A	B	E	F	G	H	X
	1 25	1-1/2 38	1-1/2 38	1-3/4 44									
O.D. д. мм	1-9/16 40	2-1/16 52	3/4x3 19 x76	7/8 x 3-1 /4 22x83									
3516-25-26	**50**	**–**	**50**	**50**	**95**	**130**	**13**	**7.5**	**24.75**	**26**	**27.88**	**15.5**	**7.75**
	15	–	15	15	43	59	330	191	629	660	708	394	197
3520-25-26	**100**	**50**	**100**	**75**	**104**	**139**	**17**	**11.5**	**24.75**	**30**	**27.88**	**15.5**	**9**
	30	15	30	23	47	63	432	292	629	762	708	394	229
3524-25-26	**150**	**75**	**150**	**100**	**113**	**157**	**21**	**15.5**	**24.75**	**34**	**27.88**	**15.5**	**13**
	46	23	46	30	51	71	533	394	629	864	708	394	330
3528-25-26	**200**	**100**	**200**	**150**	**123**	**173**	**25.5**	**20**	**24.75**	**38.5**	**27.88**	**15.5**	**17.5**
	61	30	61	46	56	78	648	508	629	978	708	394	445
3524-30-31	**200**	**100**	**250**	**150**	**124**	**174**	**21**	**15.5**	**28.75**	**34**	**29.88**	**15.5**	**13**
	61	30	76	46	56	79	533	394	730	864	759	394	330
3528-30-31	**250**	**150**	**300**	**250**	**134**	**184**	**25.5**	**20**	**28.75**	**38.5**	**29.88**	**15.5**	**17.5**
	76	46	91	76	61	83	648	508	730	978	759	394	445
3534-30-31	**350**	**200**	**450**	**350**	**147**	**197**	**31.5**	**26**	**28.75**	**44.5**	**29.88**	**15.5**	**23.5**
	107	61	137	107	67	89	800	660	730	1130	759	394	597
3530-33-34	**400**	**250**	**450**	**350**	**138**	**188**	**27.5**	**22**	**31.75**	**40.5**	**32.38**	**16.5**	**19.5**
	122	76	137	107	63	85	699	559	806	1029	822	419	495

Примечание:

1. Возможно изменение характеристик.
2. По запросу возможна поставка катушек с иной длиной барабана и с дисками иного диаметра.
3. Автоматическая намотка НЕ доступна для данных моделей.
4. Размер «F» – это общая длина стандартной модели катушки. Для моделей с ручкой для намотки необходимо свободное пространство 3-1/2" для снятия ручки.
5. Для моделей с дисковой намоткой отнимите 5" от размера «F».
6. Покрытие: обратитесь к производителю для заказа покрытия для берегового/морской среды, доступно по дополнительной стоимости. См. страницу 3.
7. **Перед заказом проверьте размеры и вес**.

ПРИМЕЧАНИЕ: Необходимо использовать гибкое соединение между входным патрубком и входным шарнирным соединением.

*** X, Y – установочные отверстия. См. стр.5.

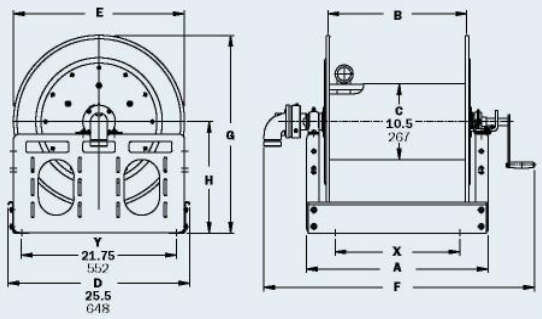

Серия **4000**

• Раздача топлива (обратитесь к изготовителю) • Подача воды
• Пожарная защита • Передача химических веществ

Для одиночных шлангов с внутренним диаметром 3/4" или 1".

- Легкие компактные катушки разработаны для длинных шлангов, с ручной или автоматической намоткой.
- Съемная прямая ручка для намотки.
- Цепной привод приводится в действие электрическим, гибравлическим или пневматическим двигателем.
- Ручные катушки имеют храповой зажимаемый эксцентриком тормоз, пружинный штифтовой замок.
- В стандартной комплектации катушки с автоматической намоткой имеют ленточный тормоз.
- Стандартный вход: шариковые шарнирные соединения 90°, внутренняя резьба NTP 1".
- Стандартный выход: внутренняя резьба NTP 1".
- Стандартное давление до 2000 фунт/кв. дюйм (138 бар), доступно до 4000 фунт/кв. дюйм (276 бар) – указать.
- Температура от -60°F до +250°F (от -51°C до +121°C).
- Ролики и кронштейны для роликов являются дополнительными принадлежностями. Укажите положение ролика.

Электрическая намотка
Стандартная конфигурация

Опция: внешние установочные кронштейны

Номер детали: 9906.0027.

Добавьте 2-1/2" к размеру X на чертеже.

ЧЕРТЕЖ ДЕТАЛЕЙ – ISO 68

Номер модели Для автомат. намотки см. примечание 5	Емкость катушки для шланга, футы метры			Прибл. вес с ручной намоткой фунты кг см. примечание 3			Reel Dimensions*** in. mm						
	I.D. д. мм O.D. д. мм	3/4 19 1-9/32 33	1 25 1-9/16 40	НЕТТО	ОТГР. вес UPS/FedEx	Морская ОТГР., вес	A	B	E РУЧНАЯ	E АВТОМ.	F РУЧНАЯ	F АВТОМ.	X
4018-17-18		**50** 15	**35** 11	**36** 16	**80*** 36	**71** 32	**15** 381	**10** 254	**16.5** 419	**19** 483	**27** 686	**20.5** 521	**13.5** 343
4024-17-18		**100** 30	**50** 15	**46** 21	**98*** 45	**81** 37	**21** 533	**16** 406	**16.5** 419	**19** 483	**33** 838	**26.5** 673	**19.5** 495
4030-17-18		**150** 46	**75** 23	**57** 26	**110*** 50	**92** 42	**27** 686	**22** 559	**16.5** 419	**19** 483	**39** 991	**32.5** 826	**25.5** 648
4038-17-18		**200** 61	**100** 30	**70** 32	**–** –	**124** 56	**35** 889	**30** 762	**16.5** 419	**19** 483	**47** 1194	**40.5** 1029	**33.5** 851

Примечание:

1. Возможно изменение характеристик.
2. По запросу возможная поставка катушек с длиной барабана, отличной от указанной.
3. Вес в таблице указан для моделей с ручной намоткой. ДОБАВЬТЕ данные значения для моделей с автоматической намоткой (не применимо для FedEx или UPS):

	Нетто, ф/кг	Отгр. ф/кг
Электрическая	**18**/8.2	**18**/8.2
Гидравлическая	**15**/6.8	**15**/6.8
Пневматическая	**15**/6.8	**15**/6.8

4. Размер «F» – это общая длина стандартной модели катушки. Для моделей с ручкой для намотки необходимо свободное пространство 3-1/2" для снятия и установки ручки.
5. При заказе моделей с автоматической намоткой, перед номером модели укажите букву:

A = Пневматическая намотка –
В комплекте регулирующий клапан и шланг 18" для сжатого воздуха. *** X, Y – установочные отверстия. См. стр.5.

E = Электрическая намотка –
Катушки с намоткой 12В и 24В постоянного тока поставляются с переключателем и соленоидом; катушки 115В переменного тока не поставляются, но его можно заказать отдельно.

HD = Гидравлическая намотка –
Не поставляются с регулирующим клапаном.

6. **Покрытие:** См. страницу 3.
7. **Перед заказом проверьте размеры и вес/**

5. Для некоторых опций ролика возможен запрет на использование нашей прессованной цепной передачи.

ПРИМЕЧАНИЕ: Необходимо использовать гибкое соединение между входным патрубком и входным шарнирным соединением.
При отправке в виде посылки (через службы FedEx или UPS Ground) может приниматься во внимание объемный вес.).

(Также применимо для внешних кронштейнов.)

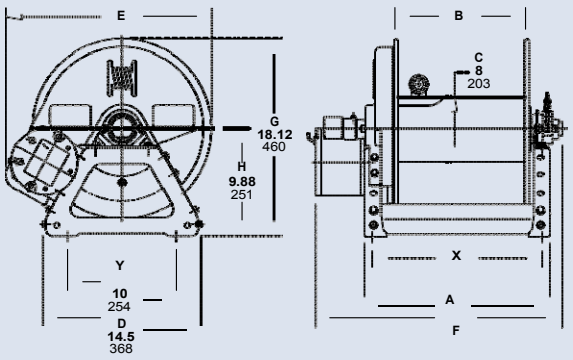

Автоматическая намотка

Телефон: +74993946660
ООО «МУФТА ПРО»
www.muftapro.ru
muftapro@gmail.com

Серия 4100

• Раздача топлива (обратитесь к изготовителю) • Подача воды • Пожарная защита • Передача химических веществ

Для одиночных шлангов с внутренним диаметром 3/4" или 1".

- Легкие компактные катушки разработаны для длинных шлангов, с ручной или автоматической намоткой.
- Съемная прямая ручка для намотки с зубчатым приводом.
- Цепной привод приводится в действие электрическим, гибравлическим или пневматическим двигателем.
- Ручная намотка с зубчатым приводом, регулируемый шестеренчатый тормоз.
- Стандартный вход: шариковые шарнирные соединения 90°, внутренняя резьба NTP 1".
- Стандартный выход: внутренняя резьба NTP 1".
- Стандартное давление до 2000 фунт/кв. дюйм (138 бар), доступно до 4000 фунт/кв. дюйм (276 бар) – указать.
- Температура от -60°F до +250°F (от -51°C до+121°C).
- Ролики и кронштейны для роликов являются дополнительными принадлежностями. Укажите положение ролика.

Электрическая намотка с ручной намоткой с зубчатым приводом и опционным покрытием

ЧЕРТЕЖ ДЕТАЛЕЙ – ISO 206

Номер модели Для автомат. намотки см. примечание 5	Емкость катушки для шланга, футы метры		Прибл. вес с ручной намоткой фунты кг см. примечание 3		Размеры катушки*** дюймы мм					
	I.D. д. мм	3/4 19	1 25							
	O.D. д. мм	1-9/32 33	1-9/16 40	НЕТТО	ОТГР.	A	B	E РУЧНАЯ	E АВТОМ.	F	X
4118-17-18		**50** 15	**35** 11	**62** 28	**97** 44	**15** 381	**10** 254	**18** 457	**20.5** 521	**21.5** 546	**7.5** 190
4124-17-18		**100** 30	**50** 15	**72** 33	**107** 49	**21** 533	**16** 406	**18** 457	**20.5** 521	**27.5** 699	**13.5** 343
4130-17-18		**150** 46	**75** 23	**83** 38	**118** 54	**27** 686	**22** 559	**18** 457	**20.5** 521	**33.5** 851	**19.5** 495
4138-17-18		**200** 61	**100** 30	**96** 44	**131** 59	**35** 889	**30** 762	**18** 457	**20.5** 521	**41.5** 1054	**27.5** 698

Примечание:

1. Возможно изменение характеристик.
2. По запросу возможная поставка катушек с длиной барабана, отличной от указанной.
3. Вес в таблице указан для моделей с ручной намоткой. ДОБАВЬТЕ данные значения для моделей с автоматической намоткой (не применимо для FedEx или UPS):

	Нетто ф/кг	Отгр. ф/кг
Электрическая	**18**/8.2	**18**/8.2
Гидравлическая	**15**/6.8	**15**/6.8
Пневматическая	**15**/6.8	**15**/6.8

4. Размер «F» – это общая длина стандартной модели катушки.
5. При заказе стандартных моделей с зубчатой намоткой, перед номером модели укажите букву:
   G = Зубчатая намотка.

При заказе моделей с автоматической намоткой, перед номером модели укажите букву:

A = Пневматическая намотка – В комплекте регулирующий клапан и шланг 18" для сжатого воздуха.

E = Электрическая намотка – Катушки с намоткой 12В и 24В постоянного тока поставляются с переключателем и соленоидом; катушки 115В переменного тока не поставляются, но его можно заказать отдельно.

HD = Гидравлическая намотка – Не поставляются с регулирующим клапаном.

6. **Покрытие:** См. страницу 3.
7. **Перед заказом проверьте размеры и вес.**

ПРИМЕЧАНИЕ: Необходимо использовать гибкое соединение между входным патрубком и входным шарнирным соединением.

*** X, Y – установочные отверстия. См. стр.5.

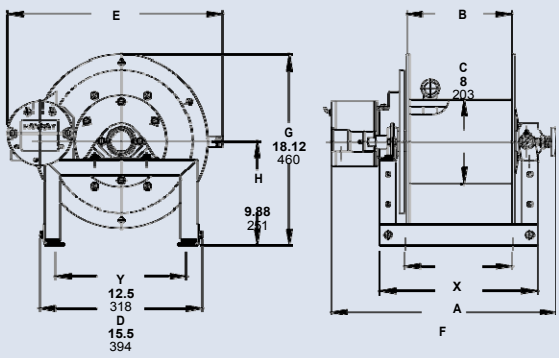

Автоматическая намотка

Серия **6000**

• Раздача топлива (обратитесь к изготовителю) • Пожарная защита
• Распыление • Водоструйная очистка* • Прочистка канализационной сети*

Для одиночных шлангов с внутренним диаметром от 1/2" до 1".

- Катушка для сложных условий эксплуатации с длинным шлангом.
- Ручная намотка с зубчатым или цепным приводом либо цепной привод, приводимый в действие электрическим, гидравлическим или пневматическим двигателем.
- Катушки с ручной намоткой имеют шестеренчатый тормоз; катушки с автоматической намоткой – ленточный тормоз.
- Стандартный вход: шариковые шарнирные соединения 90°, внутренняя резьба NTP 1".
- Стандартный выход: внутренняя резьба NTP 1".
- Стандарт: вход, выходной патрубок и ступичный узел выполнены из стали. Опция: также доступно шарнирное соединение из алюминия или нержавеющей стали. Патрубок и ступичный узел также могут быть выполнены из нержавеющей стали.
- Стандартное давление до 2000 фунт/кв. дюйм (138 бар), доступно до 5000 фунт/кв. дюйм (345 бар) – указать.
- Температура от -60°F до +250°F (от -51°C до +121°C).
- Ролики и кронштейны для роликов являются дополнительными принадлежностями. Укажите положение ролика.
- Обратитесь к изготовителю для опционного ограждения цепной передачи.

Электрическая намотка
Стандартная конфигурация

* Для водоструйной очистки и прочистки канализационной сети необходимо исполнение для сложных условий эксплуатации. Обратитесь к изготовителю.

Опция: вспомогательная намотка
Устройство с кольцом и валом-шестерней со съемной ручкой.

Опционный узел C2 с роликом намотки в верхней части и вспомогательной намоткой

Телефон: +74993946660
ООО «МУФТА ПРО»
www.muftapro.ru
muftapro@gmail.com

Серия **6000**

• Раздача топлива (обратитесь к изготовителю) • Пожарная защита
• Распыление • Водоструйная очистка* • Прочистка канализационной сети*

ЧЕРТЕЖ ДЕТАЛЕЙ – ISO 84

Номер модели Для автомат.намотки см. примечание 5	Емкость катушки для шланга, футы метры			Прибл. вес с ручной намоткой фунты кг см. примечание 4		Размеры катушки*** дюймы мм									
	I.D. д. мм O.D. д. мм	1/2 13 7/8 22	3/4 19 1-9/32 33	1 25 1-9/16 40	НЕТТО	ОТГР.	A	B	D	E	F РУЧНАЯ	F АВТОМ.	G	H	X	Y
6024-19-21		200 61	100 30	60 18	85 39	127 58	21 533	15.5 394	20.5 521	18.75 476	25.38 645	28.5 724	21.5 546	12.12 308	13 330	16.75 425
6032-19-21		350 107	175 53	85 26	102 46	144 65	29.5 749	24 610	20.5 521	18.75 476	33.88 861	37 940	21.5 546	12.12 308	21.5 546	16.75 425
6024-23-24		400 122	150 46	100 30	92 42	134 61	21 533	15.5 394	20.5 521	22.75 578	25.38 645	28.5 724	23.5 597	12.12 308	13 330	16.75 425
6030-23-24		– –	225 68	150 46	105 48	147 67	27.5 699	22 559	20.5 521	22.75 578	31.88 810	35 889	23.5 597	12.12 308	19.5 495	16.75 425
6038-23-24		– –	300 91	175 53	120 54	162 73	35 889	29.5 749	20.5 521	22.75 578	39.38 1000	42.5 1080	23.5 597	12.12 308	27 686	16.75 425
6016-25-26		250 76	100 30	60 18	88 40	130 59	13 330	7.5 191	25.5 648	24.75 629	17.38 441	20.5 521	27.88 708	15.5 394	7.75 197	21.75 552
6022-25-26		450 137	175 53	100 30	100 45	142 64	19 483	13.5 343	25.5 648	24.75 629	23.38 594	26.5 673	27.88 708	15.5 394	11 279	21.75 552
6028-25-26		– –	275 84	175 53	113 51	155 70	25.5 648	20 508	25.5 648	24.75 629	29.88 759	33 838	27.88 708	15.5 394	17.5 445	21.75 552
6018-30-31		400 122	200 61	125 38	101 46	151 68	15 381	9.5 241	25.5 648	28.75 730	19.38 492	22.5 572	29.88 759	15.5 394	7 178	21.75 552
6024-30-31		– –	350 107	175 53	113 51	163 74	21 533	15.5 394	25.5 648	28.75 730	25.38 645	28.5 724	29.88 759	15.5 394	13 330	21.75 552
6028-30-31		– –	450 137	250 76	121 55	171 78	25.5 648	20 508	25.5 648	28.75 730	29.88 759	33 838	29.88 759	15.5 394	17.5 445	21.75 552
†6030-30-31		– –	500 152	275 84	125 57	175 79	27.5 699	22 559	25.5 648	28.75 730	31.88 810	35 889	29.88 759	15.5 394	19.5 495	21.75 552
†6028-33-34		– –	550 168	300 91	129 59	179 81	25 635	20 508	31.5 800	31.75 806	29.62 752	32.75 832	33.62 854	17.75 451	17.5 445	27.75 705

Примечание:

1. Возможно изменение характеристик.
2. По запросу возможна поставка катушек с иной длиной барабана и с дисками иного диаметра.
3. Размеры катушек по 30-31 размер дисков относятся к прессованным каркасам. Все прочие – гнутые швеллерные каркасы.
4. Вес в таблице указан для моделей с ручной намоткой. ДОБАВЬТЕ данные значения для моделей с автоматической намоткой (не применимо для FedEx или UPS):

	Нетто ф/кг	Отгр. ф/кг
Электрическая	40/18.1	40/18.1
Гидравлическая	20/9.1	20/9.1
Пневматическая	20/9.1	20/9.1

5. При заказе моделей с автоматической намоткой, перед номером модели укажите букву:
   A = Пневматическая намотка – В комплекте регулирующий клапан и шланг 18" для сжатого воздуха.
   EP = Электрическая намотка (1/2 HP) – Катушки с намоткой 12В и 24В постоянного тока поставляются с переключателем и соленоидом; катушки 115В переменного тока не поставляются, но его можно заказать отдельно.
   HD = Гидравлическая намотка – Не поставляются с регулирующим клапаном.
6. **Покрытие:** См. страницу 3.
7. **Перед заказом проверьте размеры и вес.**

ПРИМЕЧАНИЕ: Необходимо использовать гибкое соединение между входным патрубком и входным шарнирным соединением.

*** X, Y – установочные отверстия. См. стр.5.

† Для ряда применений необходима сцепная муфта/понижающая зубчатая передача.

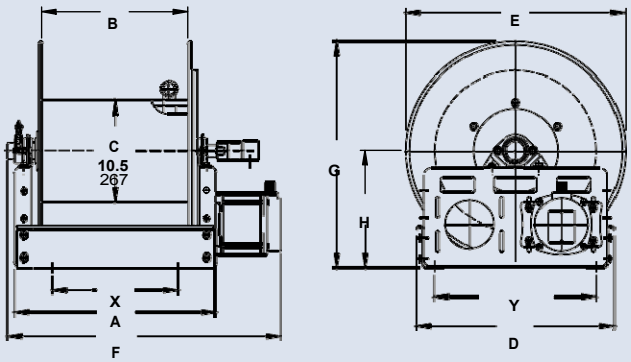

Автоматическая намотка

Серия 7000 | Двойной шланг

• Гидравлические системы • Два вещества

Для двойных шлангов с внутренним диаметром 3/4" или 1".

- Два входа с шарнирными соединениями и два выходных патрубка для работы с двумя шлангами одинаковой длины.
- Ручная намотка с зубчатым или цепным приводом либо цепной привод, приводимый в действие электрическим, гидравлическим или пневматическим двигателем. В стандартном исполнении – вспомогательная намотка.
- В стандартном исполнении катушек с ручной и автоматической намоткой установлен шестеренчатый тормоз.
- Стандартные входы: шариковые шарнирные соединения 90°, внутренняя резьба NTP 1".
- Стандартные выходы: внутренняя резьба NTP 1".
- Стандарт: вход, выходной патрубок и ступичный узел выполнены из стали. Опция: также доступно шарнирное соединение из алюминия или нержавеющей стали. Патрубок и ступичный узел также могут быть выполнены из нержавеющей стали.
- Стандартное давление до 2000 фунт/кв. дюйм (138 бар), доступно до 5000 фунт/кв. дюйм (345 бар) – указать.
- Температура от -60°F до +250°F (от -51°C до +121°C).
- Обратитесь к изготовителю для опционного ограждения цепной передачи.

Стандартная конфигурация

ЧЕРТЕЖ ДЕТАЛЕЙ – ISO 72

Номер модели Для автомат.намотки см. примечание 5	Емкость катушки для шланга, футы метры		Прибл. вес с ручной намоткой фунты кг см. примечание 4		Размеры катушки*** дюймы мм									
	I.D. д. мм O.D. д. мм	3/4 19 1-9/32 33	1 25 1-9/16 40	НЕТТО	Морская ОТГР., вес	A	B	D	E	F РУЧНАЯ	F АВТОМ.	G	H	X	Y
7024-19-21		2/60 2/18	2/25 2/8	100 45	142 64	21 533	15.5 394	20.5 521	21.88 556	29.75 756	32.12 816	21.5 546	12.12 308	13 330	16.75 425
7026-23-24		2/90 2/27	2/50 2/15	105 48	147 67	23 584	17.5 445	20.5 521	23 584	31.75 806	34.12 867	23.5 597	12.12 308	15 381	16.75 425
7016-25-26		2/40 2/12	2/30 2/9	95 43	145 66	13 330	7.5 191	25.5 648	24.75 629	21.75 552	24.12 613	27.88 708	15.5 394	7.75 197	21.75 552
7032-25-26		2/175 2/53	2/100 2/31	129 59	179 81	29.5 749	24 610	25.5 648	24.75 629	38.25 972	40.62 1032	27.88 708	15.5 394	21.5 546	21.75 552
†7032-30-31		2/300 2/91	2/150 2/46	137 62	187 85	29.5 749	24 610	25.5 648	28.75 730	38.25 972	40.62 1032	29.88 759	15.5 394	21.5 546	21.75 552
†7024-33-34		2/225 2/69	2/115 2/35	120 54	170 77	20.5 521	15.5 394	31.5 800	31.75 806	29.75 756	32.12 816	33.62 854	17.75 451	13 330	27.75 705
†7032-33-34		2/350 2/107	2/200 2/61	137 62	187 85	29 737	24 610	31.5 800	31.75 806	38.25 972	40.62 1032	33.62 854	17.75 451	21.5 546	27.75 705

Примечание:

1. Возможно изменение характеристик.
2. По запросу возможна поставка катушек с иной длиной барабана и с дисками иного диаметра.
3. Размеры катушек по 30-31 размер дисков относятся к прессованным каркасам.
   Все прочие – гнутые швеллерные каркасы.
4. Вес в таблице указан для моделей с ручной намоткой. ДОБАВЬТЕ данные значения для моделей с автоматической намоткой (не применимо для FedEx или UPS):

	Нетто ф/кг	Отгр. ф/кг
Электрическая	40/18.1	40/18.1
Гидравлическая	20/9.1	20/9.1
Пневматическая	20/9.1	20/9.1

5. При заказе перед номером модели укажите букву:
   A = Пневматическая намотка –
   В комплекте регулирующий клапан и шланг 18" для сжатого воздуха.
   EP = Электрическая намотка (1/2 HP) –
   Катушки с намоткой 12В и 24В постоянного тока поставляются с переключателем и соленоидом; катушки 115В переменного тока не поставляются, но его можно заказать отдельно.
   HD = Гидравлическая намотка –
   Не поставляются с регулирующим клапаном.
   MX = Ручная намотка с цепным приводом.
6. **Покрытие:** См. страницу 3.
7. **Перед заказом проверьте размеры и вес.**

ПРИМЕЧАНИЕ: Необходимо использовать гибкое соединение между входным патрубком и входным шарнирным соединением.

*** X, Y – установочные отверстия. См. стр.5.

† Для ряда применений необходима сцепная муфта/понижающая зубчатая передача.

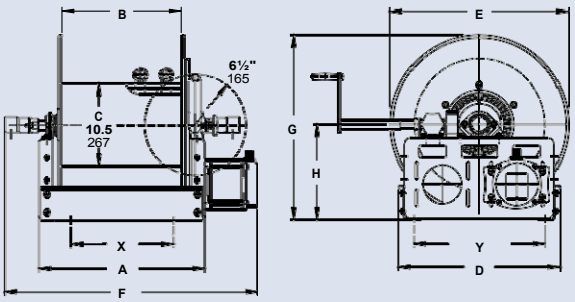

Автоматическая намотка

Серия 7500

• Раздача топлива (обратитесь к изготовителю) • Перекачка
• Всасывание/слив (обратитесь к изготовителю)

Для одиночных шлангов с внутренним диаметром от 1" до 1-1/2".

- Ручная намотка с зубчатым или цепным приводом либо цепной привод, приводимый в действие электрическим, гидравлическим или пневматическим двигателем.
- Катушки с ручной намоткой имеют шестеренчатый тормоз; катушки с автоматической намоткой – ленточный тормоз.
- Стандартный вход: шариковые шарнирные соединения 90°, внутренняя резьба NTP 1-1/2" и 2" желоб Victaulic®.
- Стандартный выход: фланцевый патрубок, внутренняя резьба NTP 1-1/2".
- Стандарт: вход, выходной патрубок и ступичный узел выполнены из стали. Опция: также доступны из алюминия или нержавеющей стали.
- Стандартное давление до 600 фунт/кв. дюйм (41 бар), доступно до 1000 фунт/кв. дюйм (69 бар) – указать.
- Температура от -25°F до +250°F (от -32°C до +121°C), опционно температура до +400°F (+204°C) – указать.
- Ролики и кронштейны для роликов являются дополнительными принадлежностями. Укажите положение ролика.
- Обратитесь к изготовителю для опционного ограждения цепной передачи.

Опционная левая верхняя конфигурация; в стандартном исполнении правая верхняя

Опция: вспомогательная намотка

Устройство с кольцом и валом-шестерней со съемной ручкой.

ЧЕРТЕЖ ДЕТАЛЕЙ – ISO 18

Номер модели Для автомат.намотки см. примечание 5	Емкость катушки для шланга, футы метры				Прибл. вес с ручной намоткой фунты кг см. примечание 4		Размеры катушки*** дюймы мм									
	I.D. д. мм	1 25	1-1/4 32	1-1/2 38	НЕТТО	ОТГР.	A	B	D	E	F РУЧНАЯ	F АВТОМ.	G	H	X	Y
	O.D. д. мм	1-9/16 40	1-13/16 46	2-1/16 52												
7528-19-21		**75** 23	**70** 21	**50** 15	**104** 47	**146** 66	**25.5** 648	**20** 508	**20.5** 521	**18.75** 476	**32** 813	**33** 838	**21.5** 546	**12.12** 308	**17.5** 445	**16.75** 425
7538-23-24		**200** 61	**175** 53	**100** 30	**130** 59	**172** 78	**35** 889	**29.5** 749	**20.5** 521	**22.75** 578	**41.5** 1054	**42.5** 1080	**23.5** 597	**12.12** 308	**27** 686	**16.75** 425
7520-25-26		**100** 30	**75** 23	**50** 15	**106** 48	**148** 67	**17** 432	**11.5** 292	**25.5** 648	**24.75** 629	**23.5** 597	**24.5** 622	**27.88** 708	**15.5** 394	**9** 229	**21.75** 552
7528-25-26		**175** 53	**150** 46	**100** 30	**123** 56	**165** 75	**25.5** 648	**20** 508	**25.5** 648	**24.75** 629	**32** 813	**33** 838	**27.88** 708	**15.5** 394	**17.5** 445	**21.75** 552
7522-30-31		**175** 53	**125** 38	**100** 30	**118** 54	**168** 76	**19** 483	**13.5** 343	**25.5** 648	**28.75** 730	**25.5** 648	**26.5** 673	**29.88** 759	**15.5** 394	**11** 279	**21.75** 552
†7528-30-31		**250** 76	**200** 61	**150** 46	**131** 59	**181** 82	**25.5** 648	**20** 508	**25.5** 648	**28.75** 730	**32** 813	**33** 838	**29.88** 759	**15.5** 394	**17.5** 445	**21.75** 552
†7526-33-34		**300** 91	**200** 61	**175** 53	**133** 60	**183** 83	**22.5** 572	**17.5** 445	**31.5** 800	**31.75** 806	**29.25** 743	**30.25** 768	**33.62** 854	**17.75** 451	**15** 381	**27.75** 705

Примечание:

1. Возможно изменение характеристик.
2. По запросу возможна поставка катушек с иной длиной барабана и с дисками иного диаметра.
3. Размеры катушек по 30-31 размер дисков относятся к прессованным каркасам.
   Все прочие – гнутые швеллерные каркасы.
4. Вес в таблице указан для моделей с ручной намоткой. ДОБАВЬТЕ данные значения для моделей с автоматической намоткой (не применимо для FedEx или UPS):

	Нетто ф/кг	Отгр. ф/кг
Электрическая	**40**/18.1	**40**/18.1
Гидравлическая	**20**/9.1	**20**/9.1
Пневматическая	**20**/9.1	**20**/9.1

5. При заказе перед номером модели укажите букву:
   A = Пневматическая намотка –
   В комплекте регулирующий клапан и шланг 18" для сжатого воздуха.
   EP = Электрическая намотка (1/2 HP) –
   Катушки с намоткой 12В и 24В постоянного тока поставляются с переключателем и соленоидом; катушки 115В переменного тока не поставляются, но его можно заказать отдельно.
   HD = Гидравлическая намотка –
   Не поставляются с регулирующим клапаном.
6. **Покрытие:** См. страницу 3.
7. **Перед заказом проверьте размеры и вес.**

ПРИМЕЧАНИЕ: Необходимо использовать гибкое соединение между входным патрубком и входным шарнирным соединением.

*** X, Y – установочные отверстия. См. стр.5.

† Для ряда применений необходима сцепная муфта/ понижающая зубчатая передача.

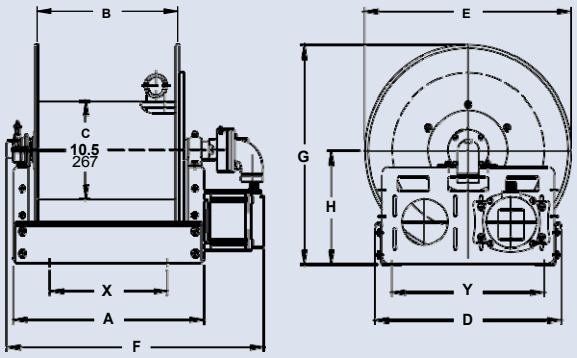

Автоматическая намотка

КАТУШКИ С РУЧНОЙ ИЛИ АВТОМАТИЧЕСКОЙ НАМОТКОЙ

Серия **8000**

- **Перекачка • Заправка топливом** (См. авиационный каталог H-0418-AVIA, каталог катушек для нефтепродуктов H-0417-FD)
- **Передача химических веществ • Общий розлив • Всасывание/слив** (обратитесь к изготовителю)

Для одиночных шлангов с внутренним диаметром 1-1/2" или 2".

- Катушка для сложных условий эксплуатации для шлангов большой длины и внутреннего диаметра до 2".
- Ручная намотка с зубчатым приводом либо цепной привод, приводимый в действие электрическим, гидравлическим или пневматическим двигателем.
- Катушки с ручной намоткой имеют шестеренчатый тормоз; катушки с автоматической намоткой – ленточный тормоз.
- Стандартный вход: шариковые шарнирные соединения 90°, внутренняя резьба NTP 2".
- Стандартный выход: фланцевый патрубок, внутренняя резьба NTP 2".
- Стандарт: вход, выходной патрубок и ступичный узел выполнены из стали. Опция: также доступны из алюминия или нержавеющей стали.
- Давление до 600 фунт/кв. дюйм (41 бар).
- Температура от -25°F до +250°F (от -32°C до +121°C), опционно температура до +400°F (+204°C) – указать.
- Обратитесь к изготовителю для иного давления и температуры.
- Ролики и кронштейны для роликов являются дополнительными принадлежностями. Укажите положение ролика.
- Обратитесь к изготовителю для опционного ограждения цепной передачи.

Стандартная конфигурация

Сцепная муфта-понижающая передача

Для использования с катушками с диаметром диска не менее 39" и/или при увеличенном крутящем моменте и более медленной скорости намотки. Устанавливается на заводе при заказе, также доступна в качестве дополнительной принадлежности.

ЧЕРТЕЖ ДЕТАЛЕЙ – ISO 35

Номер модели Для автом. намотки см. примечание 4	Емкость катушки для шланга, футы метры		Прибл. вес с ручной намоткой фунты кг см. примечание 3		Размеры катушки*** дюймы мм									
	I.D. д. мм	1-1/2 38	2 51	НЕТТО	ОТГР.	A	B	D	E	F РУЧНАЯ	F АВТОМ.	G	H	X	Y
	O.D. д. мм	2-1/16 52	2-9/16 65												
8234-26-27		**80**	**60**	**120**	**170**	**26.25**	**20**	**27**	**25.75**	**33.75**	**34.75**	**26.62**	**13.75**	**18.75**	**23.25**
		24	18	54	77	667	508	686	654	857	883	676	349	476	591
8238-26-27		**100**	**75**	**145**	**195**	**30.25**	**24**	**27**	**25.75**	**37.75**	**38.75**	**26.62**	**13.75**	**22.75**	**23.25**
		30	23	66	88	768	610	686	654	959	984	676	349	578	591
8246-26-27		**145**	**100**	**196**	**245**	**38.25**	**32**	**27**	**25.75**	**45.75**	**46.75**	**26.62**	**13.75**	**30.75**	**23.25**
		44	30	89	112	972	813	686	654	1162	1188	676	349	781	591
8226-33-34		**85**	**60**	**80**	**150**	**17.75**	**11.5**	**31.5**	**31.75**	**25.25**	**26.25**	**33.38**	**17.75**	**10.25**	**27.75**
		26	18	36	68	451	292	800	806	641	667	848	445	260	705
8234-33-34		**150**	**115**	**133**	**230**	**26.25**	**20**	**31.5**	**31.75**	**33.75**	**34.75**	**33.38**	**17.75**	**18.75**	**27.75**
		46	35	60	105	667	508	800	806	857	883	848	445	476	705
8238-39-40		**340**	**225**	**218**	**420**	**30.25**	**24**	**40**	**39**	**37.75**	**38.75**	**39.88**	**20.38**	**22.75**	**37**
		104	69	99	191	768	610	1016	991	959	984	1013	518	578	940

Примечание:

1. Возможно изменение характеристик.
2. По запросу возможна поставка катушек с иной длиной барабана и с дисками иного диаметра.
3. Вес в таблице указан для моделей с ручной намоткой. ДОБАВЬТЕ данные значения для моделей с автоматической намоткой (не применимо для FedEx или UPS):

	Нетто ф/кг	Отгр. ф/кг
Электрическая	40/18.1	40/18.1
Гидравлическая	20/9.1	20/9.1
Пневматическая	20/9.1	20/9.1

4. При заказе моделей с автоматической намоткой, перед номером модели укажите букву:
   A = Пневматическая намотка - В комплекте регулирующий клапан и шланг 25" для сжатого воздуха.
   EP = Электрическая намотка (1/2 HP) - Катушки с намоткой 12В и 24В постоянного тока поставляются с переключателем и соленоидом; катушки 115В переменного тока не поставляются, но его можно заказать отдельно.
   HD = Гидравлическая намотка - Не поставляются с регулирующим клапаном.
5. **Покрытие:** См. страницу 3.
6. **Перед заказом проверьте размеры и вес.**

ПРИМЕЧАНИЕ: Необходимо использовать гибкое соединение между входным патрубком и входным шарнирным соединением.

*** X, Y – установочные отверстия. См. стр.5.

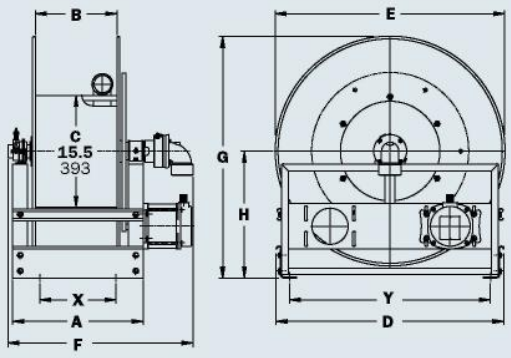

Автоматическая намотка

Телефон: +74993946660
ООО «МУФТА ПРО»
www.muftapro.ru
muftapro@gmail.com

Серия 9000

• **Заправка топливом** (См. авиационный каталог H-0418-AVIA, каталог катушек для нефтепродуктов H-0417-FD) • **Перекачка**
• **Всасывание/слив** (обратитесь к изготовителю) • **Работа с большими объемами**
• **Передача химических веществ**

Для шлангов с внутренним диаметром от 2" до 3".

- Катушка для сложных условий эксплуатации для шлангов большой длины и внутреннего диаметра до 3".
- Ручная намотка с зубчатым приводом либо цепной привод, приводимый в действие электрическим, гидравлическим или пневматическим двигателем.
- Катушки с ручной намоткой имеют шестеренчатый тормоз; катушки с автоматической намоткой – ленточный тормоз.
- Стандартный вход: шариковые шарнирные соединения 90°, внутренняя резьба NTP 3".
- Стандартный выход: фланцевый патрубок, внутренняя резьба NTP 3".
- Стандарт: выходной патрубок и ступичный узел выполнены из алюминия с пластичным входом.
  Опция: также доступно шарнирное соединение из алюминия или нержавеющей стали. Патрубок и ступичный узел также могут быть выполнены из нержавеющей стали.
- Давление до 300 фунт/кв. дюйм (21 бар).
- Температура от -50°F до +180°F (от -45°C до +82° C).
- Обратитесь к изготовителю для иного давления и температуры.
- Ролики и кронштейны для роликов являются дополнительными принадлежностями. Укажите положение ролика.
- Обратитесь к изготовителю для опционного ограждения цепной передачи.

Электрическая намотка
Стандартная конфигурация

Сцепная муфта-понижающая передача
Для использования с катушками с диаметром диска не менее 39" и/или при увеличенном крутящем моменте и более медленной скорости намотки. Устанавливается на заводе при заказе, также доступна в качестве дополнительной принадлежности.

ЧЕРТЕЖ ДЕТАЛЕЙ – ISO 57

Номер модели Для автом. намотки см. примечание 4	Емкость катушки для шланга, футы м				Прибл. вес с ручной намоткой фунты кг см. примечание 3		Размеры катушки*** дюймы мм									
	I.D. д. мм	2 51	2-1/2 64	3 76	НЕТТО	ОТГР.	A	B	D	E	F РУЧНАЯ	F АВТОМ.	G	H	X	Y
	O.D. д. мм	2-9/16 65	3-3/16 81	3-3/4 95												
9332-33-34		**70** 21	**30** 9	**25** 8	**147** 67	**217** 98	**23.75** 603	**17.5** 445	**31.5** 800	**31.75** 80	**33.75** 857	**33.25** 845	**33.88** 861	**18** 457	**16.25** 413	**27.75** 705
9338-33-34		**100** 30	**45** 14	**35** 11	**187** 85	**257** 117	**30.25** 768	**24** 610	**31.5** 800	**31.75** 807	**40.25** 1022	**39.75** 1010	**33.88** 861	**18** 457	**22.75** 578	**27.75** 705
9346-33-34		**140** 43	**60** 18	**50** 15	**237** 108	**372** 169	**38.25** 972	**32** 813	**31.5** 800	**31.75** 807	**48.25** 1226	**47.75** 1213	**33.88** 861	**18** 457	**30.75** 781	**27.75** 705
9338-39-40		**185** 56	**90** 27	**80** 24	**239** 108	**480** 218	**30.25** 768	**24** 610	**40** 1016	**39** 991	**40.25** 1022	**39.75** 1010	**40.38** 1026	**20.88** 530	**22.75** 578	**37** 940
9334-45-46		**200** 61	**130** 40	**115** 35	**361** 164	**525** 239	**26.25** 667	**20** 508	**46** 1168	**45** 1143	**36.25** 921	**35.75** 908	**46.38** 1178	**23.88** 607	**18.75** 476	**43** 1092

Примечание:

1. Возможно изменение характеристик.
2. По запросу возможна поставка катушек с иной длиной барабана и с дисками иного диаметра.
3. Вес в таблице указан для моделей с ручной намоткой. ДОБАВЬТЕ данные значения для моделей с автоматической намоткой (не применимо для FedEx или UPS):

	Нетто ф/кг	Отгр. ф/кг
Электрическая	**40**/18.1	**40**/18.1
Гидравлическая	**20**/9.1	**20**/9.1
Пневматическая	**20**/9.1	**20**/9.1

4. При заказе моделей с автоматической намоткой, перед номером модели укажите букву:
   A = Пневматическая намотка –
   В комплекте регулирующий клапан и шланг 25" для сжатого воздуха.
   EP = Электрическая намотка (1/2 HP) –
   Катушки с намоткой 12В и 24В постоянного тока поставляются с переключателем и соленоидом; катушки 115В переменного тока не поставляются, но его можно заказать отдельно.
   HD = Гидравлическая намотка –
   Не поставляются с регулирующим клапаном.
5. **Покрытие:** См. страницу 3.
6. **Перед заказом проверьте размеры и вес.**

ПРИМЕЧАНИЕ: Необходимо использовать гибкое соединение между входным патрубком и входным шарнирным соединением.

*** X, Y – установочные отверстия. См. стр.5.

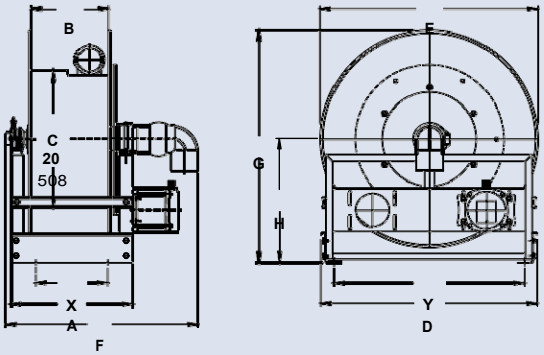

Автоматическая намотка

Серия 1100/AT1200

• Уборка территории • Рестораны/гостиницы
• Мойка • Для домашнего употребления

Для шлангов с внутренним диаметром от 3/8" до 1".

- Катушки для непрерывного потока с шарнирным входным соединением, ступицей для жидкости, выходным патрубком.
- Прямая ручка для намотки и зажимаемый эксцентриком тормоз.
- Цельное основание и съемная стальная ручка.
- Стационарная ручка для намотки.
- Префикс **GH** перед номером модели (например, GH1100, GHAT1200) означает наличие поливочной насадки на выходе, 5' входного шланга, фиксаторов на конце шланга.

Модель 1100

- Стандартный вход: шариковые шарнирные соединения 90°, внутренняя резьба NTP 1/2".
- Стандартный выход: внутренняя резьба NTP 1/2".
- Давление до 3000 фунт/кв. дюйм (207 бар).
- Температура от +20°F до +400°F (от -7°C до +204°C).
- В стандартном исполнении резиновые шины.

Модель AT1200

- сбалансированные обжимные шарнирные соединения 90°, внутренняя резьба NTP 1".
- Стандартный выход: внутренняя резьба NTP 1".
- Стандартное давление до 2000 фунт/кв. дюйм (138 бар), доступно до 4000 фунт/кв. дюйм (276 бар) – указать.
- Температура от -40°F до +250°F (от -40°C до +121°C).
- В стандартном исполнении пневматические шины.

Конфигурация GH1100 с опционным зеленым порошковым покрытием

Конфигурация GHAT1200

ЧЕРТЕЖ ДЕТАЛЕЙ – 1100–ISO 48; AT1200–ISO 87

Номер модели	Емкость катушки для шланга, футы метры						Прибл. вес фунты кг		Размеры катушки дюймы мм							
	I.D. д. мм	3/8 10	1/2 13	5/8 16	3/4 19	1 25	НЕТТО	ОТГР.	A	B	C	D	E	F	G	H
	O.D. д. мм	3/4 19	7/8 22	1 25	1-9/32 33	1-9/16 40										
1100		275	175	125	–	–	47	100*	21.5	12	6	21	16.5	24.62	39	13.81
		84	53	38	–	–	21	46	546	305	152	533	419	625	991	351
AT1200		–	350	250	150	100	86	147*	24.88	11.5	8	23.31	22.75	26.5	40	17.25
		–	107	76	46	30	39	67	632	292	203	592	578	673	1016	438

Примечание:

1. Возможно изменение характеристик.
2. Необходим определенный монтаж.
3. **Покрытие:** См. страницу 3.
4. **Перед заказом проверьте размеры и вес**

* При отправке в виде посылки (через службы FedEx или UPS Ground) может приниматься во внимание объемный вес.

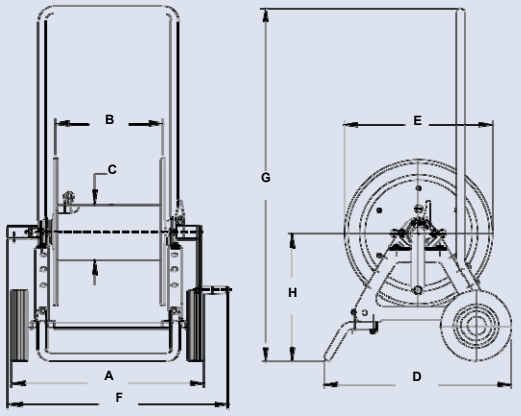

GH1100

Телефон: +74993946660
ООО «МУФТА ПРО»
www.muftapro.ru
muftapro@gmail.com

Серия C1150/ATC1250

• Промышленное техническое обслуживание • Строительство • Сельское хозяйство • Уборка территории

Для хранения кабеля, шланга, веревки или провода.

- Прямая ручка для намотки.
- Цельное основание и съемная стальная ручка.
- В комплект поставки входит храповой зажимаемый эксцентриком тормоз.

Модель C1150

- Отверстие 1-1/8" x 2-3/8" (28 мм x 60 мм) в барабане для начала намотки.
- В стандартном исполнении резиновые шины.

Модель ATC1250

- Укрупненная версия C1150 с отверстием 4-1/2" x 9" (114 мм x 229 мм) в барабане.
- В стандартном исполнении пневматические шины.

Опция: складная ручка
Для компактного хранения

Стандартная конфигурация C1150

Стандартная конфигурация ATC1250

ЧЕРТЕЖ ДЕТАЛЕЙ – C1150–ISO 48; ATC1250–ISO 87

Номер модели	Емкость катушки для шланга, футы метры				Прибл. вес фунты кг		Размеры катушки дюймы мм							
	Датчик/количество проводников													
	16/3	14/3	12/3	10/3	НЕТТО	ОТГР.	A	B	C	D	E	F	G	H
O.D. д. мм	.390 10	.530 14	.600 15	.690 18										
C1150	1100	500	400	300	44	100*	21.5	12	6	21	16.5	24.25	39	13.81
	335	152	122	91	20	46	546	305	152	533	419	616	991	351
ATC1250	1800	950	750	550	84	147*	24.88	11.5	8	23.31	22.75	26.5	40	17.25
	549	290	229	168	38	67	32	292	203	592	578	673	1016	438

Примечание:

1. Возможно изменение характеристик.
2. Необходим определенный монтаж.
3. При заказе укажите номер модели, внешний диаметр, длину и вес кабеля, шланга и т.д.
4. **Покрытие:** См. страницу 3.
5. **Перед заказом проверьте размеры и вес.**

* При отправке в виде посылки (через службы FedEx или UPS Ground) может приниматься во внимание объемный вес.

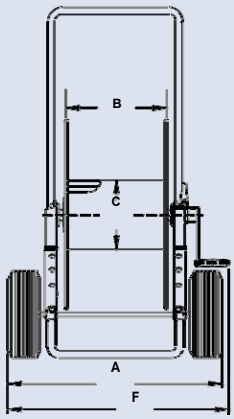

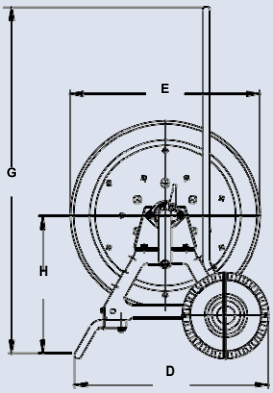

ATC1250

Серия **C1500**

• Шланг•Веревка•Кабель•Провод

Для материалов с внешним диаметром от 1/4" до 1".

- Катушки предназначены для хранения длинных шлангов, кабелей, веревки, провода или иных материалов.
- Отверстие 1-1/8" x 2-3/8" (28 мм x 60 мм) в барабане для начала намотки.
- Стационарное крепление ручки для прямой намотки. Опционно доступна съемная ручка. Также доступна автоматическая намотка с цепной передачей, приводимой в действие электрическим, пневматическим или гидравлическим двигателем.
- В комплект поставки входит зажимаемый эксцентриком тормоз, только в моделях с ручной намоткой.
- Дополнительно могут быть установлены разделительные диски практически в любой точке. Укажите расстояние между дисками при заказе.
- Ролики и кронштейны для роликов являются дополнительными принадлежностями. Укажите положение ролика.

Стандартная конфигурация с опционным покрытием

Опция: внешние установочные кронштейны

Номер детали: 9906.0027.

Добавьте 2-1/2" к размеру X на чертеже.

ЧЕРТЕЖ ДЕТАЛЕЙ – ISO 218

Номер модели Для автом. намотки См. примечание 5	Емкость катушки для шланга, футы метры				Прибл. вес с ручной намоткой фунты кг см. примечание 4			Размер катушки*** дюймы мм						
	O.D. д. мм	1/4 6	1/2 13	3/4 19	1 25	НЕТТО	ОТГР. вес UPS/ FedEx	Морская ОТГР вес	A	B	E РУЧНАЯ	E АВТОМ.	F РУЧНАЯ	F АВТОМ.	X
C1514-17-18		1300 396	325 99	150 46	75 23	23 10	65* 30	58 26	11 279	6 152	16.5 419	19 483	17.5 445	16.5 491	9.5 241
C1520-17-18		– –	650 198	300 91	150 46	25 11	80* 36	60 27	17 432	12 305	16.5 419	19 483	23.5 597	22.5 572	15.5 394
C1526-17-18		– –	900 274	450 137	225 69	27 12	98* 45	62 28	23 584	18 457	16.5 419	19 483	29.5 749	28.5 724	21.5 546
C1530-17-18		– –	1000 305	550 168	275 84	29 13	110* 50	64 29	27 686	22 559	16.5 419	19 483	33.5 851	32.5 826	25.5 648

Примечание:

1. Возможно изменение характеристик.
2. По запросу возможна поставка катушек с иной длиной барабана и с дисками иного диаметра.
3. Размеры относятся к прессованным каркасам.
4. Вес в таблице указан для моделей с ручной намоткой. ДОБАВЬТЕ данные значения для моделей с автоматической намоткой (не применимо для FedEx или UPS):

	Нетто ф/ег	Отгр. ф/кг
Электрическая	18/8.2	18/8.2
Гидравлическая	15/6.8	15/6.8
Пневматическая	15/6.8	15/6.8

5. При заказе моделей с автоматической намоткой, перед номером модели укажите букву:
   A = Пневматическая намотка – В комплекте регулирующий клапан и шланг 18" для сжатого воздуха.
   E = Электрическая намотка – Катушки с намоткой 12В и 24В постоянного тока поставляются с переключателем и соленоидом; катушки 115В переменного тока не поставляются, но его можно заказать отдельно.
   HD = Гидравлическая намотка – Не поставляются с регулирующим клапаном.
6. **Покрытие:** См. страницу 3.
7. **Перед заказом проверьте размеры и вес.**

* При отправке в виде посылки (через службы FedEx или UPS Ground) может приниматься во внимание объемный вес.

*** X, Y – установочные отверстия. См. стр.5.

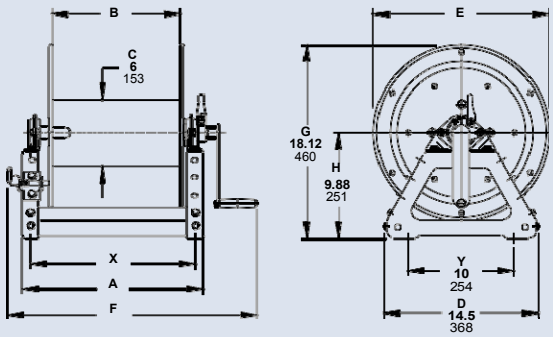

Ручная намотка

Hannay Reels, Inc.
Телефон: +74993946660
ООО «МУФТА ПРО»
www.muftapro.ru
muftapro@gmail.com

Серия **C3200**

• Шланг•Веревка•Кабель•Провод

Для одиночных материалов с внешним диаметром от 1/2" до 1-1/2".

- Отверстие 4-1/2" x 9" (114 мм x 229 мм) в барабане для начала намотки.
- Катушки предназначены для хранения длинных шлангов, кабелей, веревки, провода или иных материалов.
- Дисковая намотка или съемная ручка для прямой намотки.
- В комплект поставки входит пружинный штифтовой замок.
- Дополнительно могут быть установлены разделительные диски практически в любой точке. Укажите расстояние между дисками при заказе.
- Ролики и кронштейны для роликов являются дополнительными принадлежностями. Укажите положение ролика.
- Катушки с автоматической намоткой см. серию C в каталоге катушек для кабелей H0507-C.

Стандартная конфигурация с ручкой для намотки

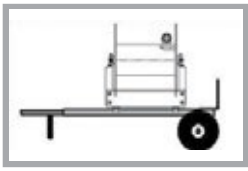

Опция: Алюминиевая ручная тележка

Доступна установка 4300-AL.

ЧЕРТЕЖ ДЕТАЛЕЙ – ISO 117

Номер модели	Емкость катушки для шланга, футы метры						Прибл. вес с ручной намоткой фунты кг		Размеры катушки*** дюймы мм						
	O.D. in. mm	1/2 13	3/4 19	1 25	1-1/4 32	1-1/2 38	НЕТТО	ОТГР.	A	B	E РУЧНАЯ	F АВТОМ.	G	H	X
C3218-25-26		1000 305	450 137	225 69	125 38	90 27	85 39	127 58	15 381	9.5 241	24.75 629	22 559	27.88 708	15.5 394	7 178
C3228-25-26		– –	1000 305	500 152	325 99	200 61	109 49	151 68	25.5 648	20 508	24.75 629	32.5 826	27.88 708	15.5 394	17.5 445
C3234-25-26		– –	1300 396	650 198	400 122	275 84	122 55	164 74	31.5 800	26 660	24.75 629	38.5 978	27.88 708	15.5 394	23.5 597

Примечание:

1. Возможно изменения характеристик.
2. По запросу возможна поставка катушек с иной длиной барабана и с дисками иного диаметра.
3. Размеры относятся к прессованным каркасам.
4. Для серии C3200 необходимо свободное пространство 3-1/2" для снятия и установки ручки.
5. Отнимите 5" от размера «F» для дисковой намотки серии C3200.
6. **Покрытие:** См. страницу 3.
7. **Перед заказом проверьте размеры и вес.**

*** X, Y – установочные отверстия. См. стр.5.

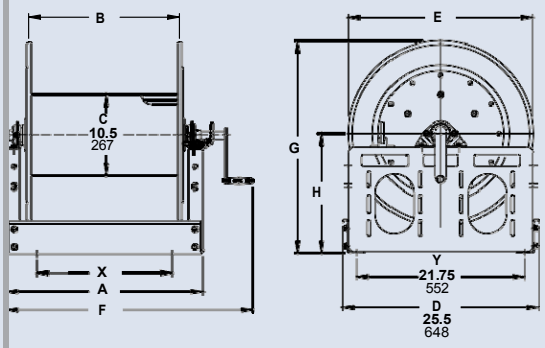

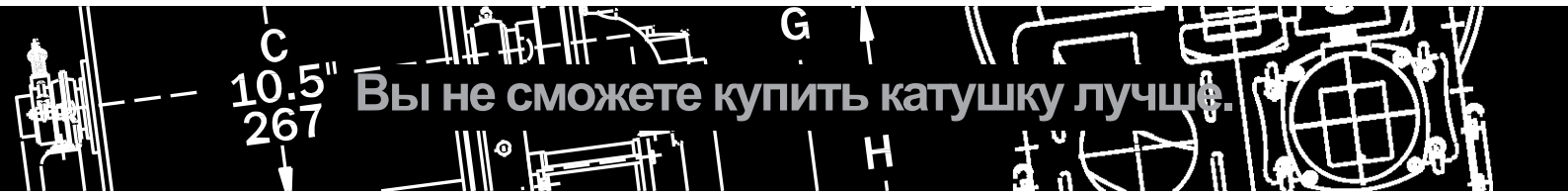

Вы не сможете купить катушку лучше.

Катушки для любых целей.

Узнайте больше обо всех наших катушках, включая особенности, схемы и даже то, как выбрать правильные катушки и аксессуары к ним для вашего производства.

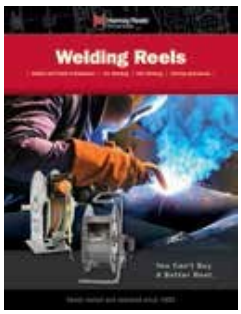

Катушки для сварки

Характеристики и информация о:

- Переносных и стационарных установках
- Дуговой сварке
- Газовой сварке
- Резке

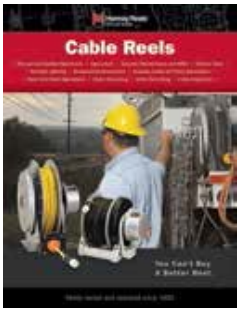

Катушки для кабеля

Узнайте больше о:

- Катушках с ручной и автоматической намоткой
- Катушках для хранения
- Катушках для кабеля под напряжением
- Переносных катушках
- Статических катушках и катушках заземления для грузовых автомобилей

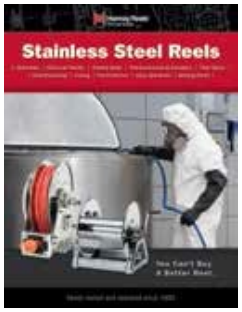

Катушки из нержавеющей стали

Полная информация о:

- Катушках с пружинной намоткой
- Катушках с ручной намоткой
- Компактных катушках с ручной намоткой
- Катушках для топлива

Руководство по заказу и доп. принадлежностям

Узнайте больше о:

- Выборе правильной катушки
- Элементах катушки
- Доступных доп. принадлежностях
- Как выбрать характеристики и заказать катушки и доп. принадлежности
- Опциях к заказам
- Политике Hannay Reels

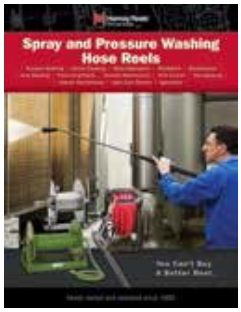

Катушки для распыления и мойки под давлением

Подробная информация и характеристики:

- Катушек для мойки под давлением
- Ручных, пружинных и автоматических катушек с дистанционным управлением
- Переносных катушек для шлангов
- Малогабаритных катушек

Все каталоги катушек представлены на сайте hannay.com

Компания Hannay Reels, принадлежащая семье и управляемая ею с 1933 года, является мировым лидером, как в области производства оборудования, так и послепродажного обслуживания. Hannay предлагает тысячи моделей стандартных катушек для шлангов и кабелей, а также непревзойденные потребительские свойства. Мы можем легко и недорого изготовить катушку на заказ в соответствии с вашими точными характеристиками – производим надолго, доставляем быстро. Дополнительные каталоги доступны у вашего местного дилера Hannay Reels или онлайн на **hannay.com.**

Hannay Reels®
The reel leader.

553 Стейт рут 143 | Вестерло, Нью Йорк 12193
Email: reels@hannay.com | hannay.com

Все катушки Hannay изготовлены из качественной толстой стали (практически все модели доступны по заказу также из алюминия или нержавеющей стали).

Телефон: **+74993946660**

МО, г. Жуковский, ул. Мичурина 9, оф.25
ООО «МУФТА ПРО»

Форма H-0308-H WEB ИЗД. 7-2016

Сделано в США.